TRENITALIA
GRUPPO FERROVIE DELLO STATO ITALIANE
DIREZIONE LOGISTICA INDUSTRIALE

HMU BLUES HTR412/HTR312

SERBATOIO GASOLIO E SISTEMA SCARICO FUMI PER MOTORE DIESEL

CATALOGO PARTI DI RICAMBIO N° 2.05.1296

Hitachi Rail STS

TRENITALIA
GRUPPO FERROVIE DELLO STATO ITALIANE
DIREZIONE LOGISTICA INDUSTRIALE

HMU BLUES HTR412/HTR312

SERBATOIO GASOLIO E SISTEMA SCARICO FUMI PER MOTORE DIESEL

CATALOGO PARTI DI RICAMBIO N° 2.05.1296

TRENITALIA S.p.A.
PROPRIETÀ RISERVATA

I N D I C E

Avvertenze generali per la consultazione del catalogo 2

Pubblicazioni collegate 4

Schema di configurazione 5

Tavole figurate 9

Indice delle parti di ricambio 53

Indice delle categorie 63

Elenco ditte richiamate nel catalogo 67

AVVERTENZE GENERALI PER LA CONSULTAZIONE DEL CATALOGO

1) DEFINIZIONI

Gli impianti si intendono composti da un insieme di «gruppi».
Ciascun gruppo è a sua volta costituito da un insieme di «sottogruppi».
Nei sottogruppi si individuano i singoli «componenti».

2) RICERCA DELLE PARTI DI RICAMBIO

Per una corretta ricerca delle parti di ricambio illustrate ed elencate nel catalogo, è necessario consultare le tavole e le relative pagine descrittive delle parti di ricambio, come indicato ai successivi punti 3) - 4).

3) TAVOLE

— Sulla prima tavola del catalogo, contrassegnata dalla lettera ALFA, è indicata la disposizione dei vari gruppi.
— Le tavole contrassegnate con le lettere A, B ecc. illustrano le apparecchiature nel loro insieme; in esse si individuano i «sottogruppi».
— Su ogni tavola è riportato in basso a partire da sinistra, il tipo di rotabile su cui è montato l'impianto, il numero del catalogo, la denominazione del gruppo o sottogruppo, eventuale numero del disegno Ditta, eventuali estremi di classifica F.S., mese ed anno di edizione e numero della tavola; questo ultimo risulta così stabilito:
  - per tavole di gruppi: numerazione alfabetica;
  - per tavole di sottogruppi: indicazione alfa-numerica composta per la prima posizione dalla lettera che individua il gruppo, per la seconda posizione da un numero progressivo;
  - per tavole di componenti esplosi indicazione alfa-numerica composta per le prime posizioni dagli stessi numeri che identificano il sottogruppo, per l'ultima posizione da un numero progressivo.
— L'indice delle tavole è impostato secondo la successione alfa-numerica.

4) PAGINE DESCRITTIVE DELLE PARTI DI RICAMBIO

Le singole colonne descrivono quanto di seguito precisato:

Colonna a) – Categoria e progressivo F.S.

Colonna b) – Descrizione del componente.

Colonna c) – Riferimento sulla tavola:
nella pagina descrittiva relativa alla tavola di assieme dell'apparecchiatura e nelle pagine descrittive relative alle tavole dei gruppi e sottogruppi, sono indicati i numeri progressivi che individuano i componenti rappresentati nelle tavole stesse.
L'asterisco che può comparire a fianco dei numeri, indica l'esistenza della tavola del componente esploso in una successiva illustrazione.

Colonna d) – Codice Ditta Fornitore: sono riportati i numeri di codice delle Ditte che figurano nell'«ELENCO DITTE RICHIAMATE NEL CATALOGO».

Colonna e) – Codice Ditta Documento: sono riportati i numeri di codice a 4 cifre attribuiti da F.S. alle Ditte fornitrici, con riferimento al numero del disegno identificativo del singolo particolare (colonna «f»).

Colonne f-g) – Documento identificativo: nella colonna «f» è riportato il numero di disegno, di matricola o il codice con il quale la Ditta compilatrice del catalogo individua il singolo particolare, mentre l'eventuale segno o posizione è riportato nella colonna «g».

Colonna h) – Numero di pezzi in opera. La quantità di pezzi indicata in questa colonna si riferisce sempre alla relativa rappresentazione sulla tavola figurata.

Colonna i) – Unità di conto gestionale F.S.

Colonna j) – Note: quando nella colonna «c» (riferimento sulla tavola) compare l'asterisco «*» a fianco del numero, nella colonna «j» è indicata la tavola sulla quale il particolare in questione viene maggiormente dettagliato.

NEL CASO CHE L'ELENCAZIONE DEI PARTICOLARI RAPPRESENTATI SULLA TAVOLA RICHIEDA PIÙ PAGINE, LA TAVOLA FIGURATA SI RIPETE.

5) ABBREVIAZIONI

Nelle elencazioni le unità di misura (ove esistono) sono indicate con le sigle previste nella tabella CNR-UNI 10003-74.

PUBBLICAZIONI COLLEGATE

SCHEMA DI CONFIGURAZIONE

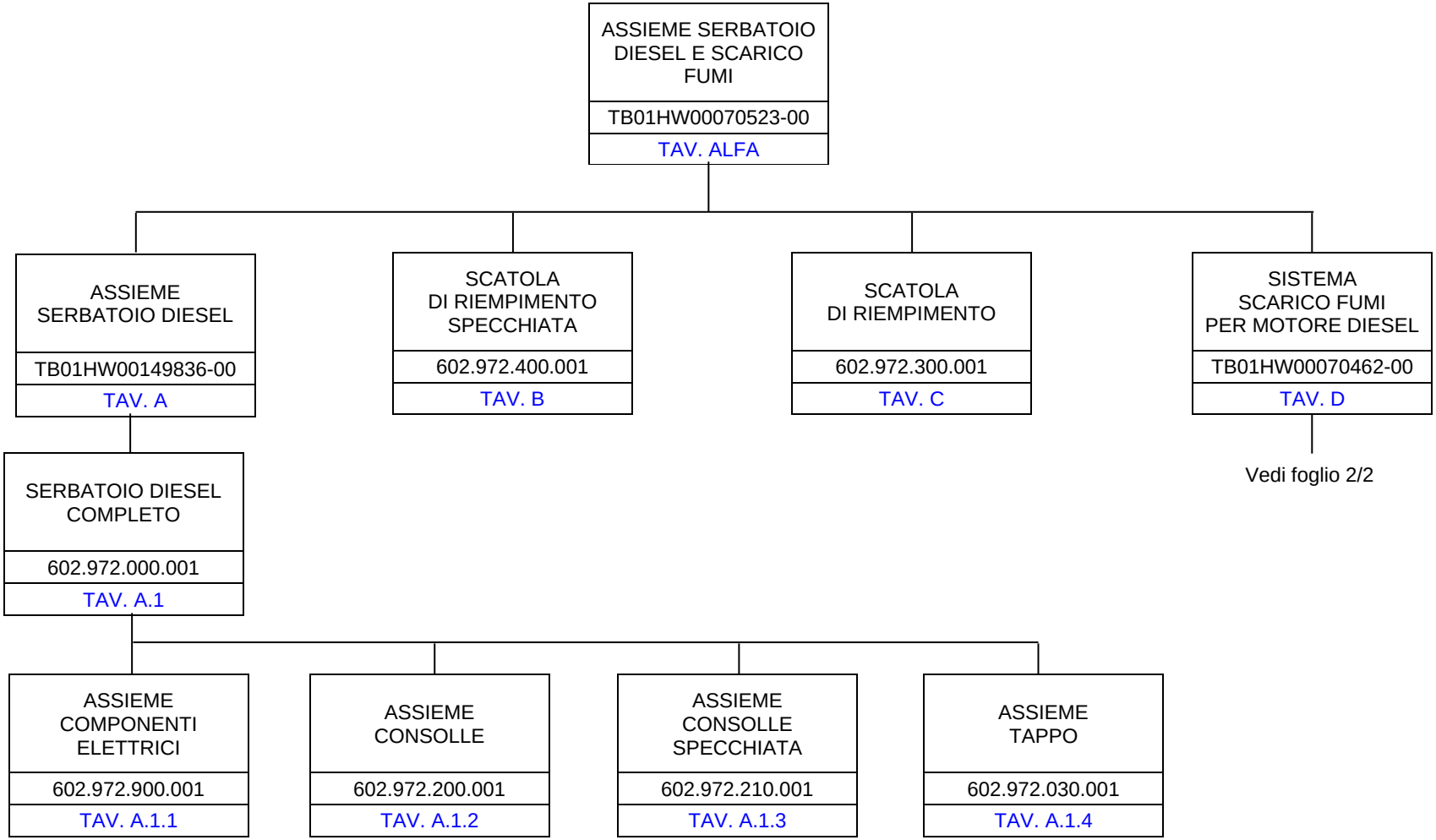

SCHEMA DI CONFIGURAZIONE	HMU BLUES HTR412/HTR312 - SERBATOIO GASOLIO E SISTEMA SCARICO FUMI PER MOTORE DIESEL	HITACHI RAIL STS S.p.A.	F. 1 / 2

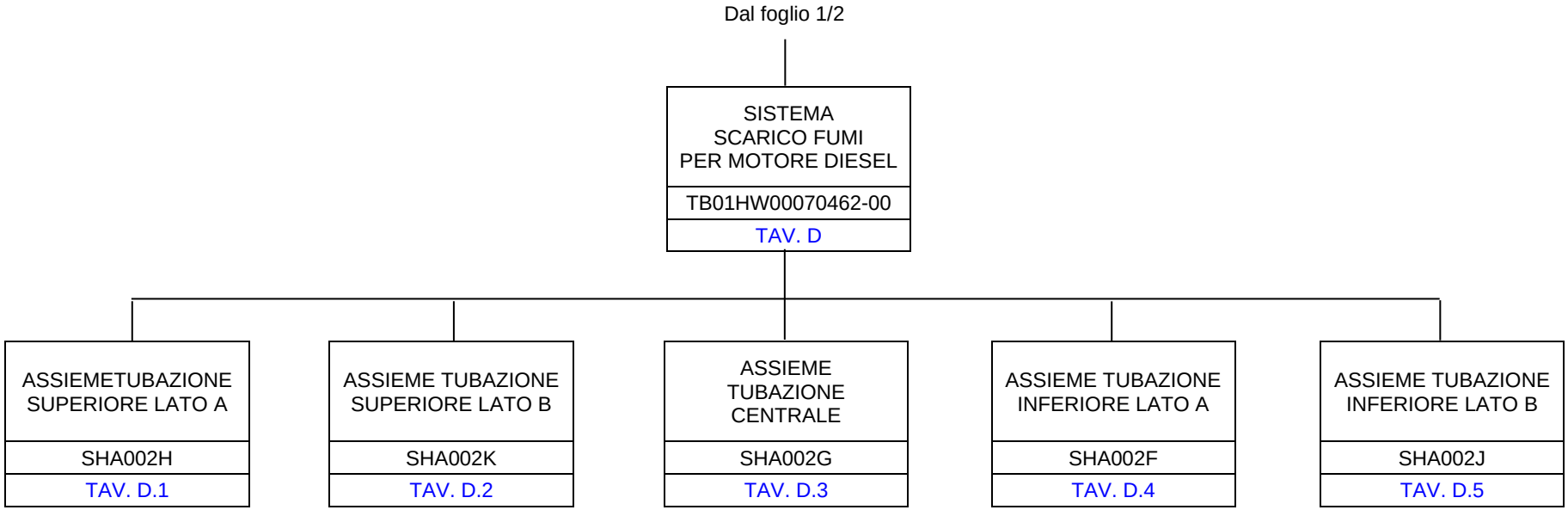

SCHEMA DI CONFIGURAZIONE	HMU BLUES HTR412/HTR312 - SERBATOIO GASOLIO E SISTEMA SCARICO FUMI PER MOTORE DIESEL	HITACHI RAIL STS S.p.A.	F. 2 / 2

TAVOLE FIGURATE

Cat. e progr. FS	DESCRIZIONE	Riferim. Sulla tavola	C.D. Fornit.	Codice ditta documento	Documento identificativo		Numero di pezzi in opera	Unità di conto	NOTE
					Numero	Segno Matr. Pos.			
a	b	c	d	e	f	g	h	i	j
	Assieme serbatoio diesel	1*	1	0030	TB01HW00149836-00		2		Vedi Tav. A
	Cavo di messa a terra sez. 35 mm² M10/M8 L=450 mm	2	1	0030	EC03N000243B0209ED		4		
	Blocchetto scorrevole	3	1	0030	HW00150091-00		24		
	Distanziale	4	1	0030	HW00150973-00		48		
	Spessore 1,5 mm	5	1	0030	HW00150174-00		60		
	Vite T.E. M16x80 ISO 4017	6	0				48		
	Rondella elastica conica Ø16,4	7	0				48		
	Dado esagonale M16 ISO 4032	8	0				48		
	Vite T.E. M8x20 ISO 4017	9	0				4		
	Rondella conica Contact stretta M8 NF E 25-511	10	0				4		
	Vite T.E. M10x30 ISO 4017	11	0				4		
	Dado esagonale M10 ISO 4032	12	0				4		
	Rondella conica Contact stretta M10 NF E 25-511	13	0				4		
	Rondella piana Ø10 ISO 7089	14	0				4		
	Scatola di riempimento specchiata	15*	2	1004	602.972.400.001		1		Vedi Tav. B
	Scatola di riempimento	16*	2	1004	602.972.300.001		1		Vedi Tav. C
	Sistema scarico fumi per motore diesel	17*	1	0030	TB01HW00070462-00		2		Vedi Tav. D

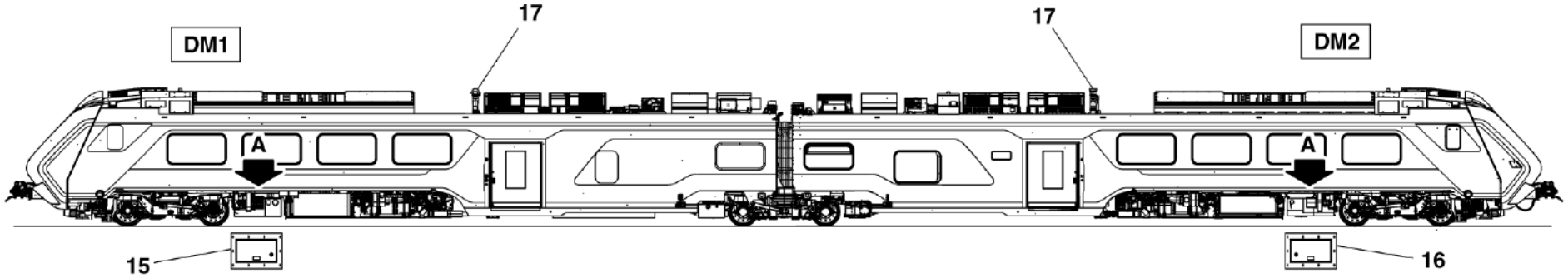

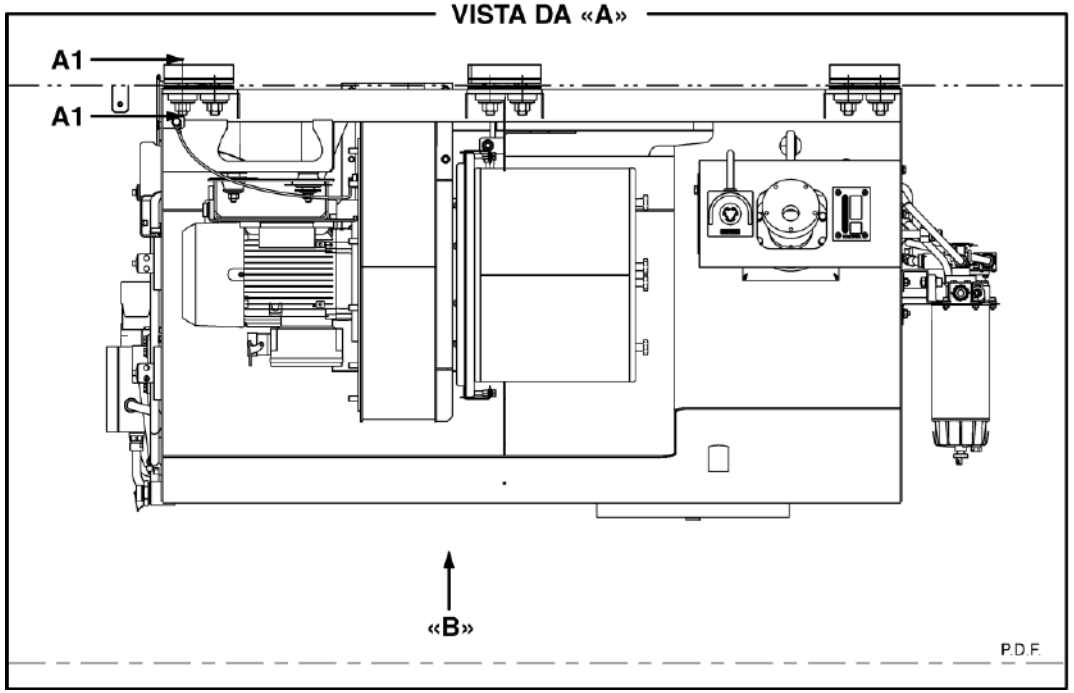

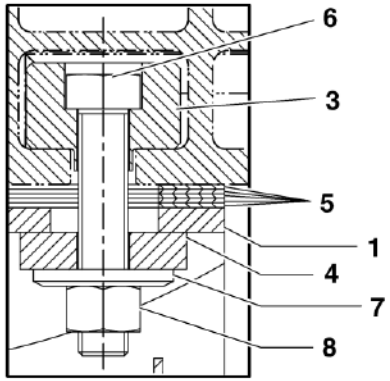

SEZ. A1-A1

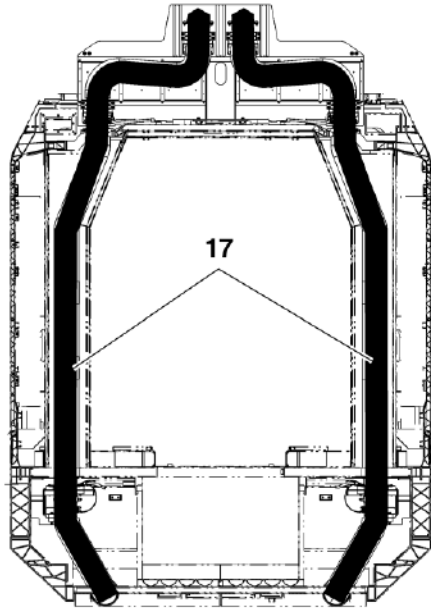

HMU BLUES HTR412/HTR312 - SERBATOIO GASOLIO E SISTEMA SCARICO FUMI PER MOTORE DIESEL	ASSIEME SERBATOIO DIESEL E SCARICO FUMI (TAVOLA 1 DI 2)	N. Elenco composiz. HW00070523-00	Cat./Progr. FS	Tavola ALFA
Catalogo n. 2.05.1296		N. Disegno TB01HW00070523-00		Edizione GIUGNO 2023

Cat. e progr. FS	DESCRIZIONE	Riferim. Sulla tavola	C.D. Fornit.	Codice ditta documento	Documento identificativo		Numero di pezzi in opera	Unità di conto	NOTE
					Numero	Segno Matr. Pos.			
a	b	c	d	e	f	g	h	i	j
	Assieme serbatoio diesel	1*	1	0030	TB01HW00149836-00		2		Vedi Tav. A
	Cavo di messa a terra sez. 35 mm² M10/M8 L=450 mm	2	1	0030	EC03N000243B0209ED		4		
	Blocchetto scorrevole	3	1	0030	HW00150091-00		24		
	Distanziale	4	1	0030	HW00150973-00		48		
	Spessore 1,5 mm	5	1	0030	HW00150174-00		60		
	Vite T.E. M16x80 ISO 4017	6	0				48		
	Rondella elastica conica Ø16,4	7	0				48		
	Dado esagonale M16 ISO 4032	8	0				48		
	Vite T.E. M8x20 ISO 4017	9	0				4		
	Rondella conica Contact stretta M8 NF E 25-511	10	0				4		
	Vite T.E. M10x30 ISO 4017	11	0				4		
	Dado esagonale M10 ISO 4032	12	0				4		
	Rondella conica Contact stretta M10 NF E 25-511	13	0				4		
	Rondella piana Ø10 ISO 7089	14	0				4		
	Scatola di riempimento specchiata	15*	2	1004	602.972.400.001		1		Vedi Tav. B
	Scatola di riempimento	16*	2	1004	602.972.300.001		1		Vedi Tav. C
	Sistema scarico fumi per motore diesel	17*	1	0030	TB01HW00070462-00		2		Vedi Tav. D

VISTA DA «B»

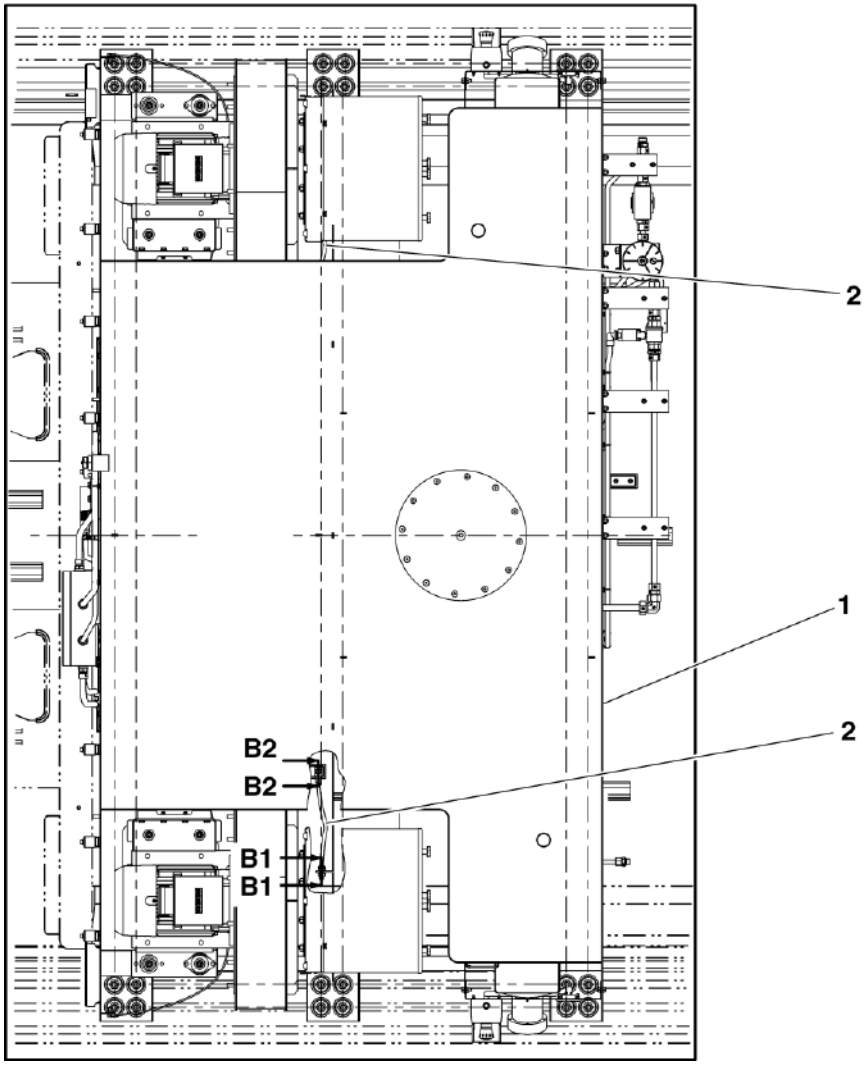

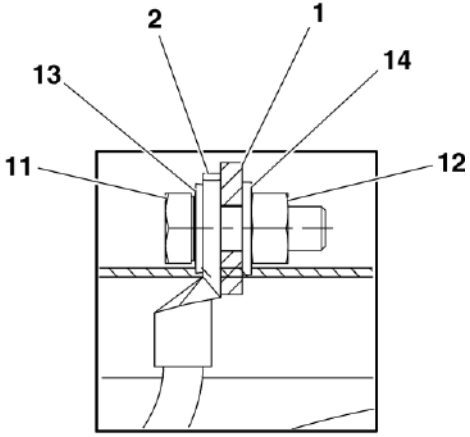

SEZ. B1-B1

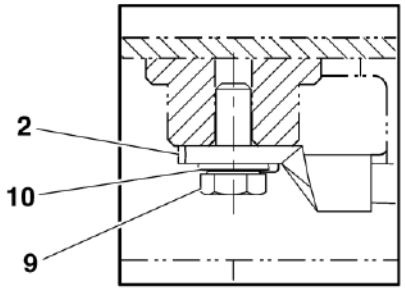

SEZ. B2-B2

HMU BLUES HTR412/HTR312 - SERBATOIO GASOLIO E SISTEMA SCARICO FUMI PER MOTORE DIESEL	ASSIEME SERBATOIO DIESEL E SCARICO FUMI (TAVOLA 2 DI 2)	N. Elenco composiz. HW00070523-00	Cat./Progr. FS	Tavola ALFA
Catalogo n. 2.05.1296		N. Disegno TB01HW00070523-00		Edizione GIUGNO 2023

Cat. e progr. FS	DESCRIZIONE	Riferim. Sulla tavola	C.D. Fornit.	Codice ditta documento	Documento identificativo		Numero di pezzi in opera	Unità di conto	NOTE
					Numero	Segno Matr. Pos.			
a	b	c	d	e	f	g	h	i	j
725/354	Serbatoio diesel completo	1*	2	1004	602.972.000.001		1		Vedi Tav. A.1
725/365	Ventola centrifuga destra	2	1	0030	EC03P022306B01		1		
725/366	Ventola centrifuga sinistra	3	1	0030	EC03P022306B02		1		
	Canale corto	4	1	0030	HW00106049-00		1		
	Canale lungo	5	1	0030	HW00106043-00		1		
	Cavo di messa a terra sez. 6 mm² M6/M8 L=700 mm	6	1	0030	EC03N000242B0414CD		2		
725/367	Tappo rifornimento serbatoio	7	11	0030	AT03019FASTF80F3N		2		
	Vite T.C.E.I. M10x30 ISO 4762	8	0				12		
	Vite T.E. M8x20 ISO 4017	9	0				2		
	Vite T.E. M6x20 ISO 4017	10	0				4		
	Vite T.E. M6x10 ISO 4017	11	0				2		
	Rondella elastica conica Ø10,2	12	0				24		
	Rondella elastica conica Ø10 UNI 8836	13	0				16		
	Rondella piana larga Ø10 ISO 7093-1	14	0				16		
	Dado esagonale M10 ISO 4032 acciaio 8.8	15	0				8		
	Dado esagonale M10 ISO 4032 inox	16	0				12		
	Vite T.E. M10x70 ISO 4014	17	0				8		
	Rondella piana Ø8 ISO 7089	18	0				2		
	Dado esagonale M6 ISO 4032	19	0				4		
	Rondella elastica conica Ø6,1	20	0				8		
	Rondella conica Contact stretta M8 NF E 25-511	21	0				2		
	Rondella conica Contact stretta M6 NF E 25-511	22	0				2		
	Dado esagonale M8 ISO 4032	23	0				2		

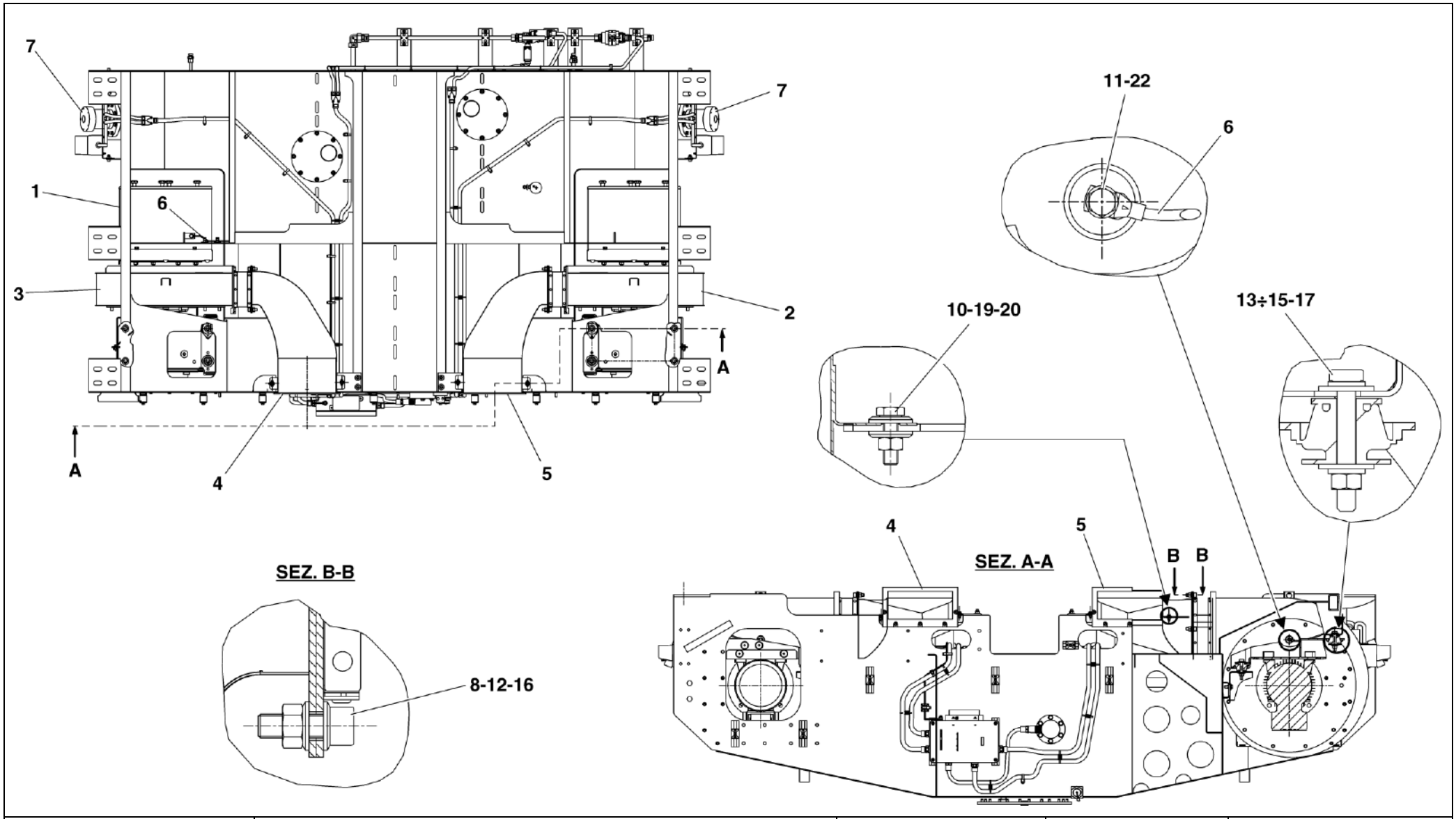

HMU BLUES HTR412/HTR312 - SERBATOIO GASOLIO E SISTEMA SCARICO FUMI PER MOTORE DIESEL	ASSIEME SERBATOIO DIESEL (TAVOLA 1 DI 2)	N. Elenco composiz. HW00149836-00	Cat./Progr. FS	Tavola A
Catalogo n. 2.05.1296		N. Disegno TB01HW00149836-00		Edizione GIUGNO 2023

Cat. e progr. FS	DESCRIZIONE	Riferim. Sulla tavola	C.D. Fornit.	Codice ditta documento	Documento identificativo		Numero di pezzi in opera	Unità di conto	NOTE
					Numero	Segno Matr. Pos.			
a	b	c	d	e	f	g	h	i	j
725/354	Serbatoio diesel completo	1*	2	1004	602.972.000.001		1		Vedi Tav. A.1
725/365	Ventola centrifuga destra	2	1	0030	EC03P022306B01		1		
725/366	Ventola centrifuga sinistra	3	1	0030	EC03P022306B02		1		
	Canale corto	4	1	0030	HW00106049-00		1		
	Canale lungo	5	1	0030	HW00106043-00		1		
	Cavo di messa a terra sez. 6 mm² M6/M8 L=700 mm	6	1	0030	EC03N000242B0414CD		2		
725/367	Tappo rifornimento serbatoio	7	11	0030	AT03019FASTF80F3N		2		
	Vite T.C.E.I. M10x30 ISO 4762	8	0				12		
	Vite T.E. M8x20 ISO 4017	9	0				2		
	Vite T.E. M6x20 ISO 4017	10	0				4		
	Vite T.E. M6x10 ISO 4017	11	0				2		
	Rondella elastica conica Ø10,2	12	0				24		
	Rondella elastica conica Ø10 UNI 8836	13	0				16		
	Rondella piana larga Ø10 ISO 7093-1	14	0				16		
	Dado esagonale M10 ISO 4032 acciaio 8.8	15	0				8		
	Dado esagonale M10 ISO 4032 inox	16	0				12		
	Vite T.E. M10x70 ISO 4014	17	0				8		
	Rondella piana Ø8 ISO 7089	18	0				2		
	Dado esagonale M6 ISO 4032	19	0				4		
	Rondella elastica conica Ø6,1	20	0				8		
	Rondella conica Contact stretta M8 NF E 25-511	21	0				2		
	Rondella conica Contact stretta M6 NF E 25-511	22	0				2		
	Dado esagonale M8 ISO 4032	23	0				2		

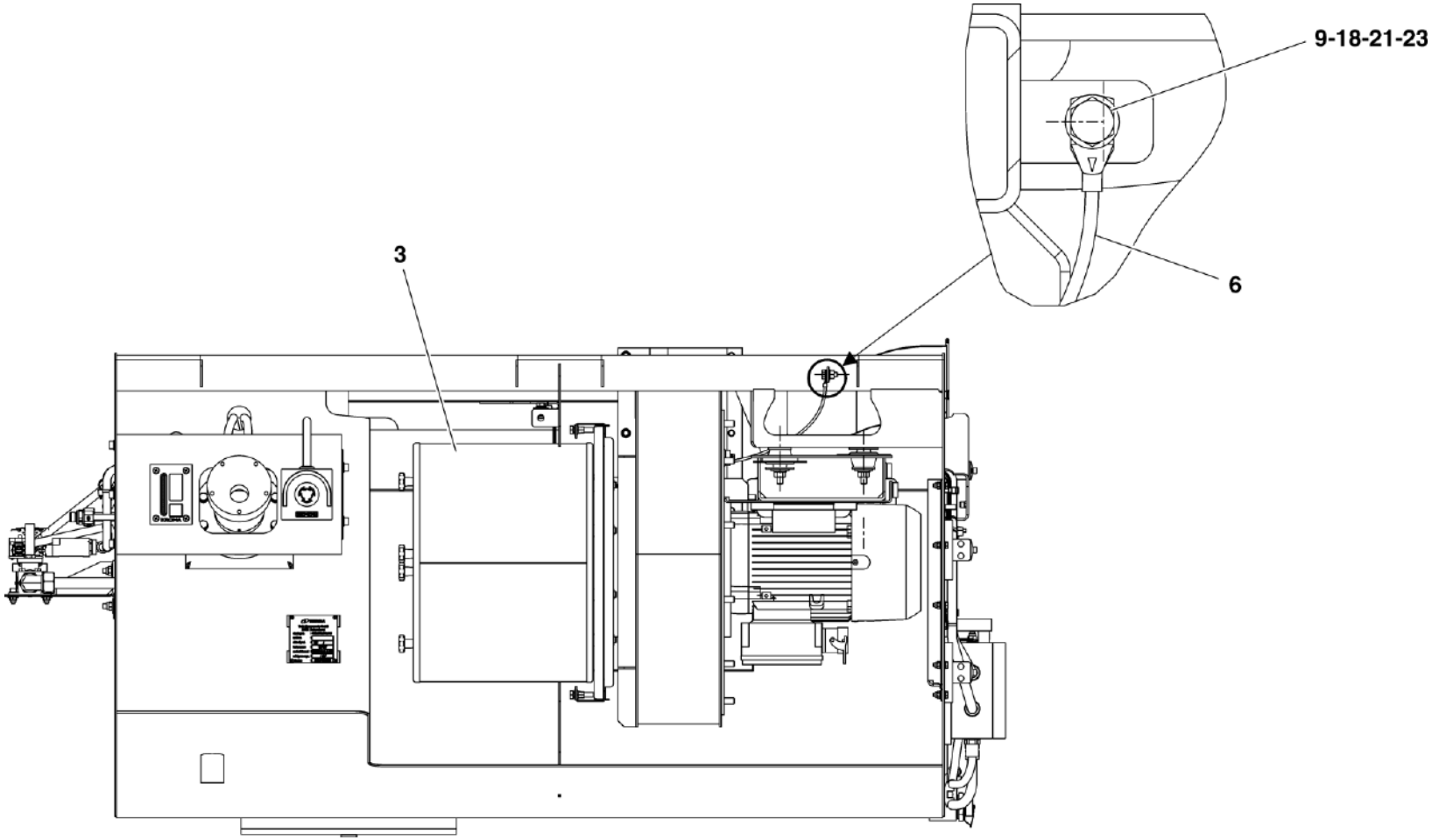

HMU BLUES HTR412/HTR312 - SERBATOIO GASOLIO E SISTEMA SCARICO FUMI PER MOTORE DIESEL	ASSIEME SERBATOIO DIESEL (TAVOLA 2 DI 2)	N. Elenco composiz. HW00149836-00	Cat./Progr. FS	Tavola A
Catalogo n. 2.05.1296		N. Disegno TB01HW00149836-00		Edizione GIUGNO 2023

Cat. e progr. FS	DESCRIZIONE	Riferim. Sulla tavola	C.D. Fornit.	Codice ditta documento	Documento identificativo		Numero di pezzi in opera	Unità di conto	NOTE
					Numero	Segno Matr. Pos.			
a	b	c	d	e	f	g	h	i	j
	Targhetta	1	2	1004	602.972.001.001		1		
	Tubo intermedio Ø15x2x90	2	2	1004	602.972.002.001		1		
	Tubo intermedio Ø15x2x249	3	2	1004	602.972.025.001		1		
	Rinforzo saldato	4	2	1004	602.972.035.001		1		
	Guarnizione Ø154x3	5	2	1004	602.972.007.001		2		
	Tubo protettivo Ø13x1349 (PMA cod. VAMLT-10B)	6	6	1004	602.972.008.001		1		
	Tubo protettivo Ø13x1023 (PMA cod. VAMLT-10B)	7	6	1004	602.972.009.001		1		
	Rinforzo 3x384,7x464,7	8	2	1004	602.972.022.001		1		
	Angolo 3x98x103,4	9	2	1004	602.972.011.001		1		
	Piastra 3x80x103	10	2	1004	602.972.012.001		2		
	Angolo specchiato 3x98x103,4	11	2	1004	602.972.013.001		1		
	Tubo protettivo Ø13x1084 (PMA cod. VAMLT-10B)	12	6	1004	602.972.014.001		1		
	Rinforzo rispecchiato 3x384,7x464,7	13	2	1004	602.972.023.001		1		
725/355	Assieme tappo	14*	2	1004	602.972.030.001		1		Vedi Tav. A.1.4
	Carpenteria saldata	15	2	1004	602.972.100.001		1		
	Staffa saldata	16	2	1004	602.972.160.001		2		
	Sistema di ventilazione	17	2	1004	602.972.170.001		2		
	Presa per tubo saldata	18	2	1004	602.972.190.001		2		
725/356	Assieme consolle	19*	2	1004	602.972.200.001		1		Vedi Tav. A.1.2
	Assieme componenti elettrici	20*	2	1004	602.972.900.001		1		Vedi Tav. A.1.1
725/357	Assieme consolle specchiata	21*	2	1004	602.972.210.001		1		Vedi Tav. A.1.3
	Controconnettore	22	2	1004	602.516.067.001		1		
725/358	Valvola magnetica	23	3	0664	032U3622		1		
725/359	Sensore di livello MWA 5.110-454-SL	24	4	0867	55-80055		1		
389/338	Bobina	25	3	0664	018F6857		1		
725/360	Valvola di scarico completa di fune (Skarke cod. S45032-S)	26	12	1004	602.972.000.001	26	1		
725/361	Valvola a sfera con 2 finecorsa con leva modificata (End-Armaturen cod. VH311024_EV2)	27	13	1004	602.972.000.001	76	1		
	Guarnizione per sensore di livello Ø110x3 cod. H3029	28	2	1004	602.972.000.001	28	1		
	Guarnizione Ø220x3 cod. H3044	29	2	1004	602.972.000.001	29	2		
	Piastra di messa a terra	30	2	1004	602.972.024.001		1		
	Fascetta nera T120S lungh.=225 mm, largh.=7,6 mm (Hellermann cod. 111-12830)	31	14	1004	602.972.000.001	31	11		

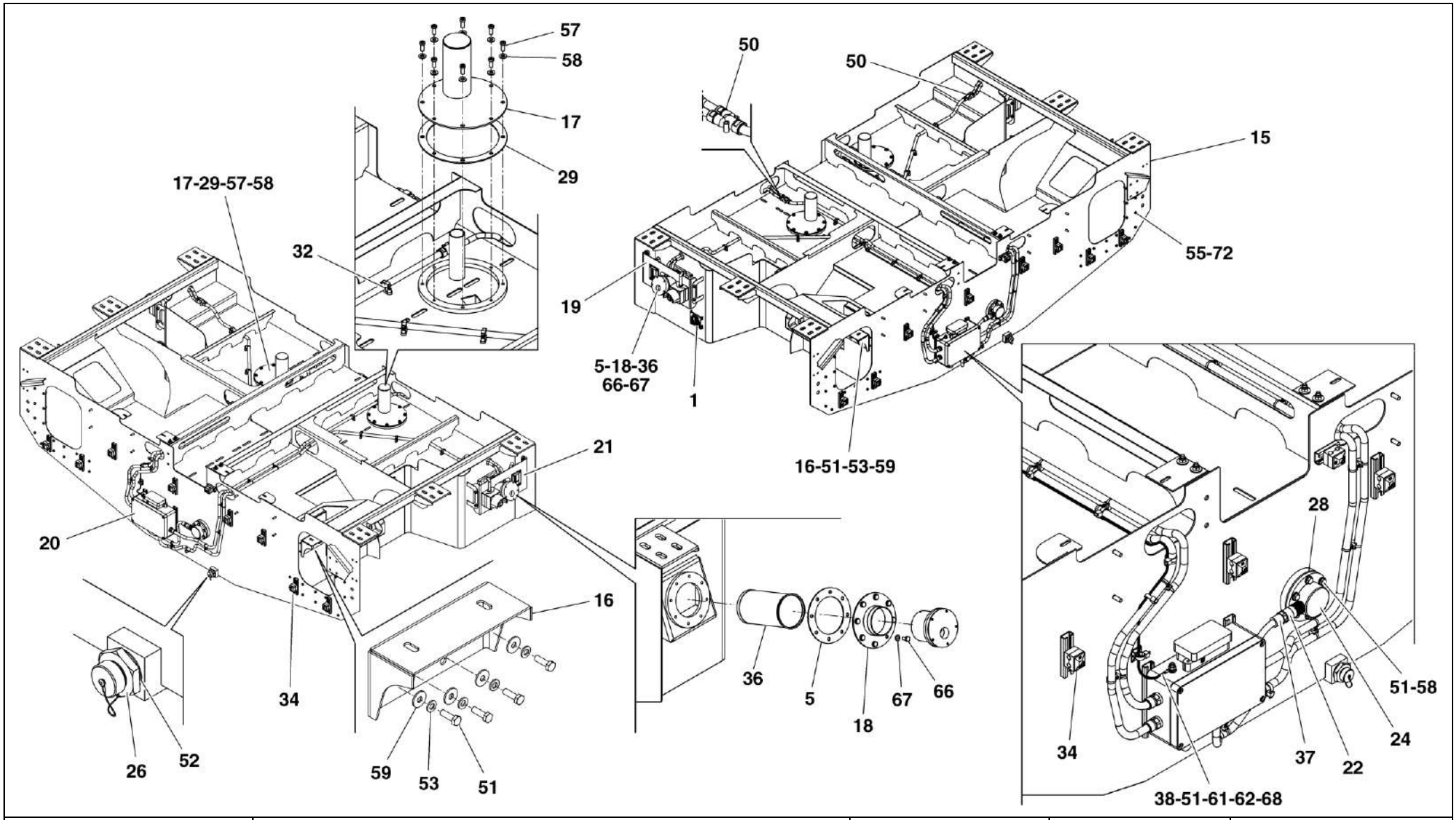

HMU BLUES HTR412/HTR312 - SERBATOIO GASOLIO E SISTEMA SCARICO FUMI PER MOTORE DIESEL	**SERBATOIO DIESEL COMPLETO (TAVOLA 1 DI 3)**	N. Elenco composiz.	Cat./Progr. FS	Tavola **A.1**
Catalogo n. 2.05.1296		N. Disegno 602.972.000.001	725/354	Edizione GIUGNO 2023

Cat. e progr. FS	DESCRIZIONE	Riferim. Sulla tavola	C.D. Fornit.	Codice ditta documento	Documento identificativo		Numero di pezzi in opera	Unità di conto	NOTE
					Numero	Segno Matr. Pos.			
a	b	c	d	e	f	g	h	i	j
	Fascetta NW12 cod. H4013	32	2	1004	602.972.000.001	32	10		
	Fascetta doppia 1xNW10, 1xNW10 cod. H4015	33	2	1004	602.972.000.001	33	19		
	Morsetto per doppio tubo Ø10	34	5	0512	RBP5-110		9		
	Morsetto Serie A per tubo	35	5	0512	RAP6-215		5		
725/362	Filtro cilindrico Ø100 H=175 mm (Blau cod. BL16100-35-507)	36	15	1004	602.972.000.001	36	2		
	Raccordo diritto PMAFIX NW10 M16x1,5	37	6	1301	NVNV-M160-10		3		
	Cavo di messa a terra	38	2	1004	602.972.070.001		1		
	Raccordo diritto GE10L M16x1,5	39	5	0512	GE10LM16X1.5EDOMDCF		1		
	Raccordo diritto GE15L M16x1,5	40	5	0512	GE15LM16X1.5EDCF		1		
	Raccordo diritto GE15L 3/4"G	41	5	0512	GE15LR3/4EDOMDCF		4		
	Raccordo diritto GE15L M22x1,5	42	5	0512	GE15LM22X1.5EDOMDCF		1		
	Raccordo a gomito PMAFIX NW10 M16x1,5	43	6	1301	NVWV-M160-10		1		
	Raccordo a gomito	44	5	0512	EW18LOMDCF		1		
	Dado funzionale EO2	45	5	0512	FM10LCF		1		
	Dado funzionale EO2	46	5	0512	FM15LCF		7		
	Dado funzionale EO2	47	5	0512	FM18LCF		1		
	Riduzione filettatura metrica M20/M16	48	6	1301	REDM20M16		2		
	Riduzione filettatura metrica M20/M16	49	6	1301	M20M16M/6		1		
	Raccordo a Y NW12/NW10/NW10	50	6	1301	BVYR-121010		4		
	Vite T.E. M8x25 ISO 4017	51	0				15		
	Anello di tenuta A32x38 DIN 7603	52	0				1		
	Rondella Nord Lock M8 (Bossard cod. BN 20141 3539153)	53	16	1004	602.972.000.001	53	8		
	Riduzione Ø18-Ø15	54	5	0512	GR18/15LCFX		1		
	Rondella piana A6,4 DIN 125	55	0				74		
	Vite T.S.P.E.I. M8x20 ISO 10642	56	0				12		
	Vite T.C.E.I. M6x16 DIN 7984	57	0				16		
	Rondella elastica conica A8,4 DIN 6796	58	0				22		
	Rondella piana larga Ø8 DIN 9021	59	0				36		
	Basetta adesiva nera 28x28 MB4APT-A (Hellermann cod. 151-02245)	60	14	1004	602.972.000.001	84	5		
	Rondella conica Contact M8 NFE 25-511 (Vossloh cod. SN 70093-08)	61	17	1004	602.972.000.001	85	2		

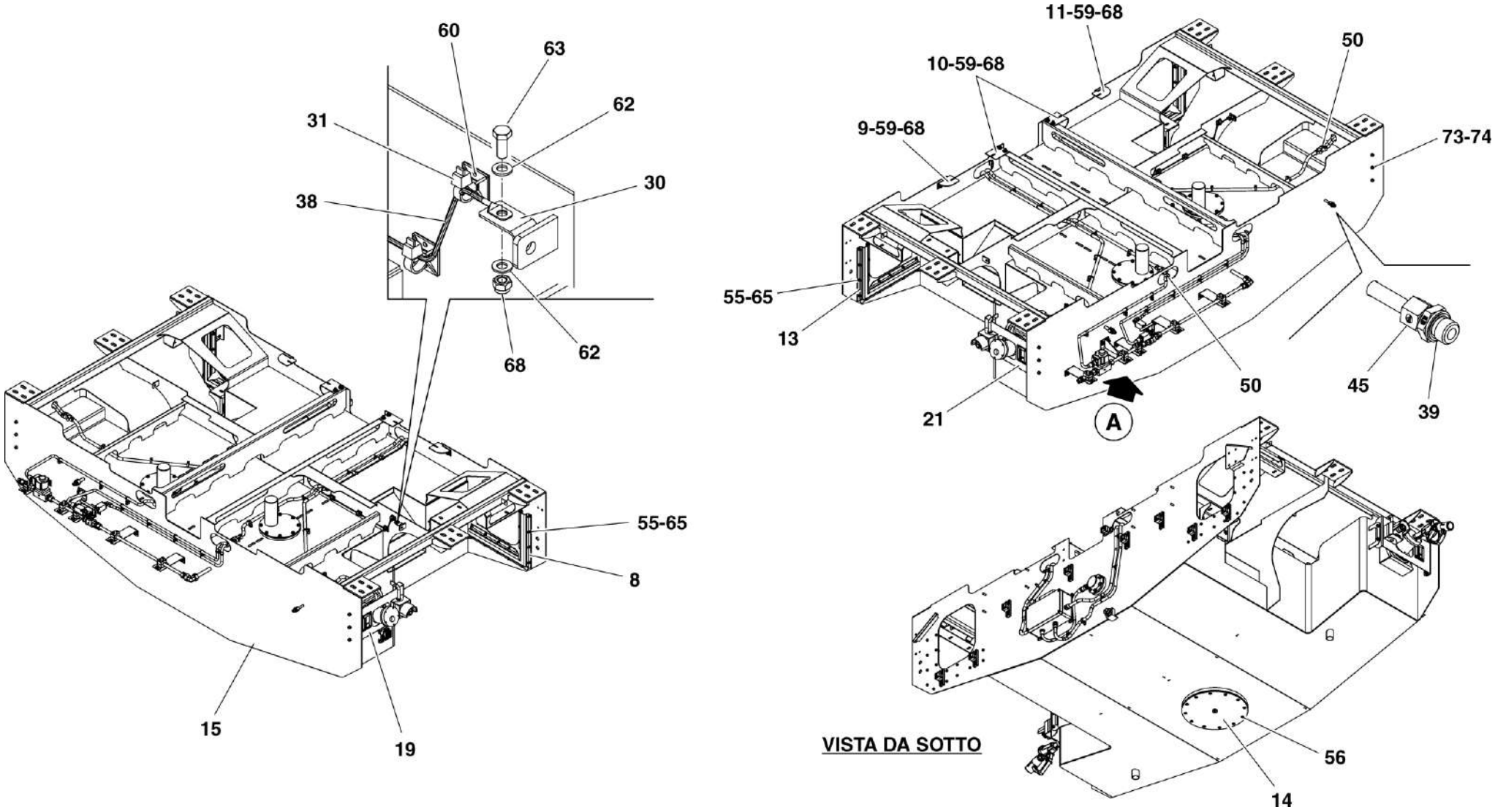

HMU BLUES HTR412/HTR312 - SERBATOIO GASOLIO E SISTEMA SCARICO FUMI PER MOTORE DIESEL	**SERBATOIO DIESEL COMPLETO (TAVOLA 2 DI 3)**	N. Elenco composiz.	Cat./Progr. FS	Tavola **A.1**
Catalogo n. 2.05.1296		N. Disegno 602.972.000.001	725/354	Edizione GIUGNO 2023

Cat. e progr. FS	DESCRIZIONE	Riferim. Sulla tavola	C.D. Fornit.	Codice ditta documento	Documento identificativo		Numero di pezzi in opera	Unità di conto	NOTE
					Numero	Segno Matr. Pos.			
a	b	c	d	e	f	g	h	i	j
	Rondella piana Ø8 ISO 7089	62	0				3		
	Vite T.E. M8x20 ISO 4017	63	0				1		
	Vite T.C.E.I. M6x20 ISO 4762	64	0				10		
	Dado esagonale autobloccante con anello marrone M6 ISO 7040	65	0				42		
	Vite T.E. M8x16 ISO 4017	66	0				16		
	Rondella piana A8 DIN 125	67	0				16		
	Dado esagonale autobloccante con anello marrone M8 ISO 7040	68	0				30		
	Rondella piana larga A6,4 DIN 9021	69	0				10		
	Tubo intermedio Ø15x2x646	70	2	1004	602.972.016.001		1		
	Angolo 2x60x217,6	71	2	1004	602.972.019.001		4		
	Vite T.E. M6x20 ISO 4017	72	0				32		
	Vite T.C.E.I. M8x20 ISO 4762	73	0				10		
	Rondella piana A8,4 DIN 125	74	0				10		

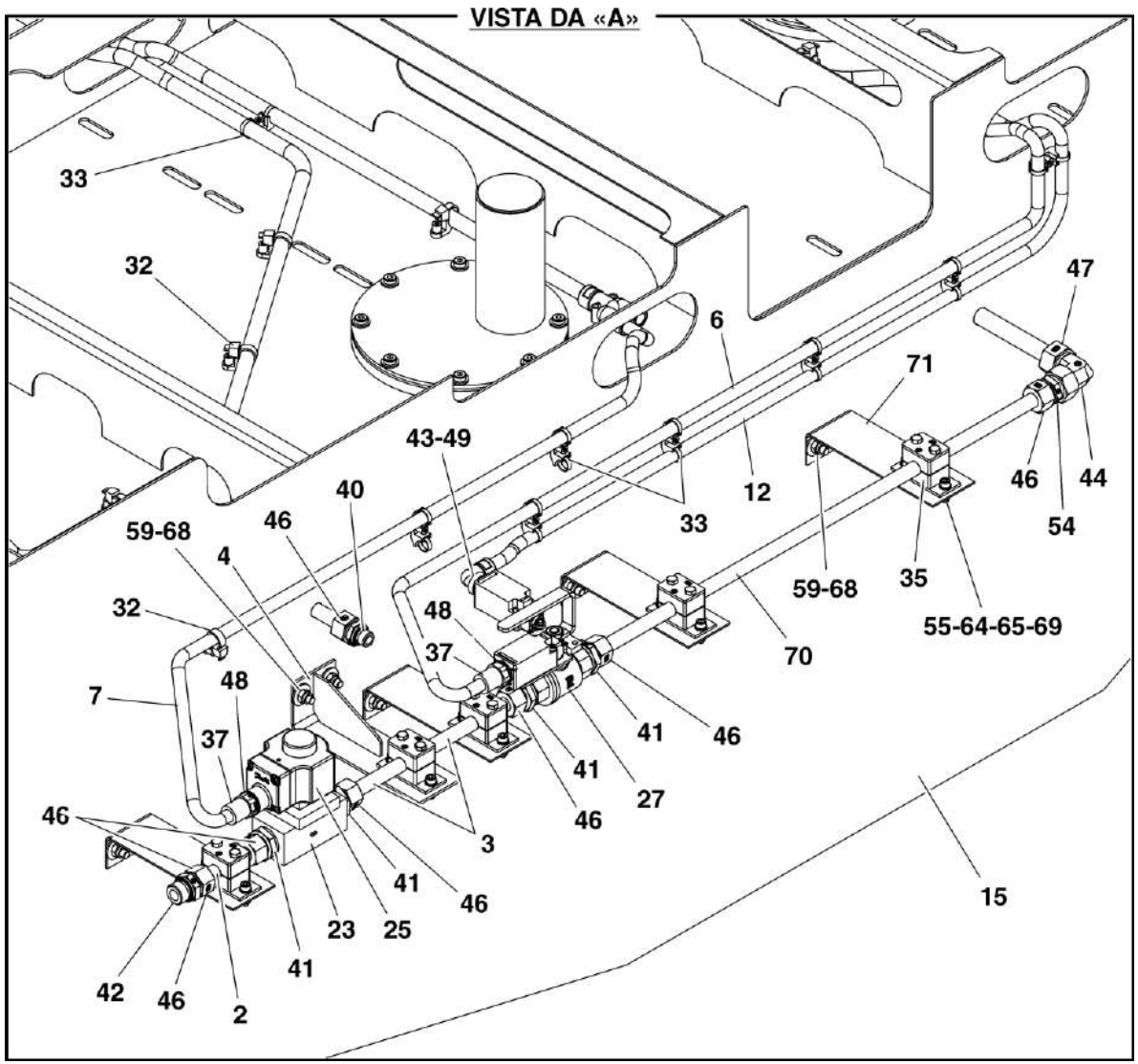

HMU BLUES HTR412/HTR312 - SERBATOIO GASOLIO E SISTEMA SCARICO FUMI PER MOTORE DIESEL	**SERBATOIO DIESEL COMPLETO (TAVOLA 3 DI 3)**	N. Elenco composiz.	Cat./Progr. FS	Tavola **A.1**
Catalogo n. 2.05.1296		N. Disegno 602.972.000.001	725/354	Edizione GIUGNO 2023

Cat. e progr. FS	DESCRIZIONE	Riferim. Sulla tavola	C.D. Fornit.	Codice ditta documento	Documento identificativo		Numero di pezzi in opera	Unità di conto	NOTE
					Numero	Segno Matr. Pos.			
a	b	c	d	e	f	g	h	i	j
	Tubo protettivo Ø13x514 (PMA cod. VAMLT-10B)	1	6	1004	602.972.901.001		1		
	Tubo protettivo Ø15,8x2468 (PMA cod. VAMLT-12B)	2	6	1004	602.972.903.001		1		
	Tubo protettivo Ø15,8x1775 (PMA cod. VAMLT-12B)	3	6	1004	602.972.904.001		1		
	Tubo protettivo Ø15,8x2596 (PMA cod. VAMLT-12B)	4	6	1004	602.972.905.001		1		
	Tubo protettivo Ø15,8x3096 (PMA cod. VAMLT-12B)	5	6	1004	602.972.906.001		1		
	Scatola morsettiera	6	2	1004	602.972.920.001		1		
	Cavo di trazione GKW 4x0,5 mm² L=0,584 m	7	4	0867	KA-MWA-1.0HS		1		

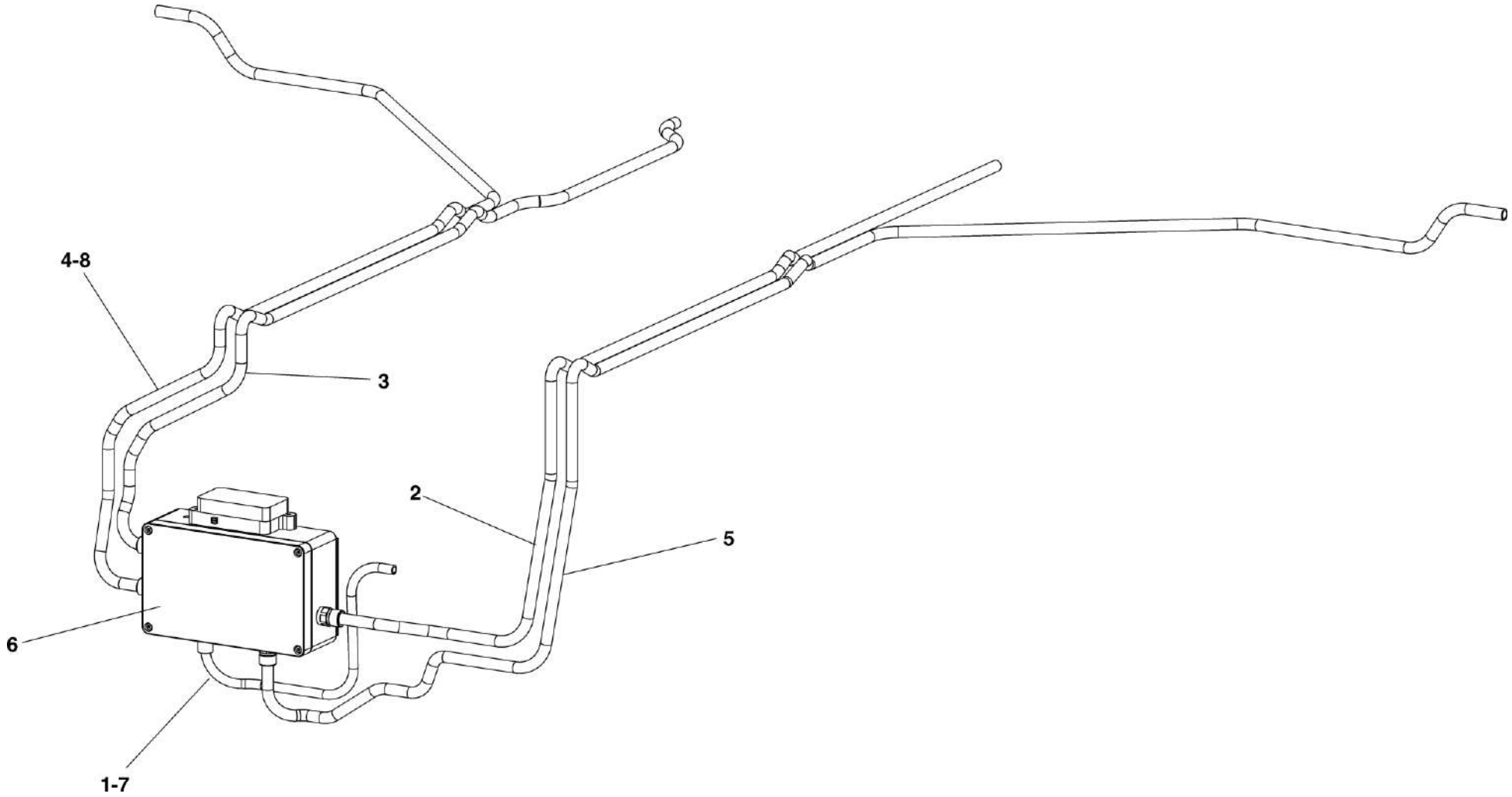

HMU BLUES HTR412/HTR312 - SERBATOIO GASOLIO E SISTEMA SCARICO FUMI PER MOTORE DIESEL	ASSIEME COMPONENTI ELETTRICI	N. Elenco composiz.	Cat./Progr. FS	Tavola A.1.1
Catalogo n. 2.05.1296		N. Disegno 602.972.900.001		Edizione GIUGNO 2023

Cat. e progr. FS	DESCRIZIONE	Riferim. Sulla tavola	C.D. Fornit.	Codice ditta documento	Documento identificativo		Numero di pezzi in opera	Unità di conto	NOTE
					Numero	Segno Matr. Pos.			
a	b	c	d	e	f	g	h	i	j
	Tubo corrugato Ø13x245 (PMA cod. VAMLT-10B)	1	6	1004	602.972.201.001		1		
	Consolle	2	2	1004	602.972.203.001		1		
	Tubo corrugato Ø13x189 (PMA cod. VAMLT-10B)	3	6	1004	602.972.205.001		1		
725/363	Indicatore di livello	4	4	0867	BAZ 13.123		1		
725/364	Arresto di emergenza	5	7	0231	H5040		1		
	Raccordo a Y NW12/NW10/NW10	6	6	1301	BFVL-121010		1		
	Bullone saldato T5x14,2	7	10	Titgemeyer	434 222 000		2		
	Vite T.S.C.I.C. M5x20 ISO 7047	8	0				4		
	Dado esagonale autobloccante con anello marrone M4 ISO 7040	9	0				4		
	Dado esagonale autobloccante con anello marrone M5 ISO 7040	10	0				4		
	Rondella piana A5,3 DIN 125	11	0				4		
	Vite T.C.E.I. M4x16 ISO 4762	12	0				4		
	Rondella piana A4,3 DIN 125	13	0				8		

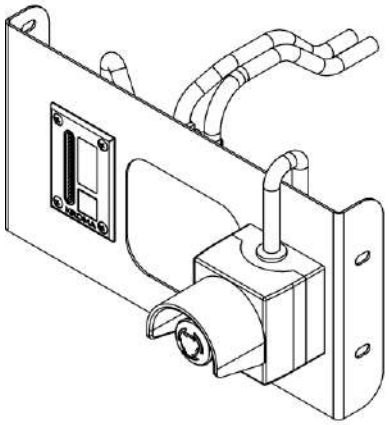

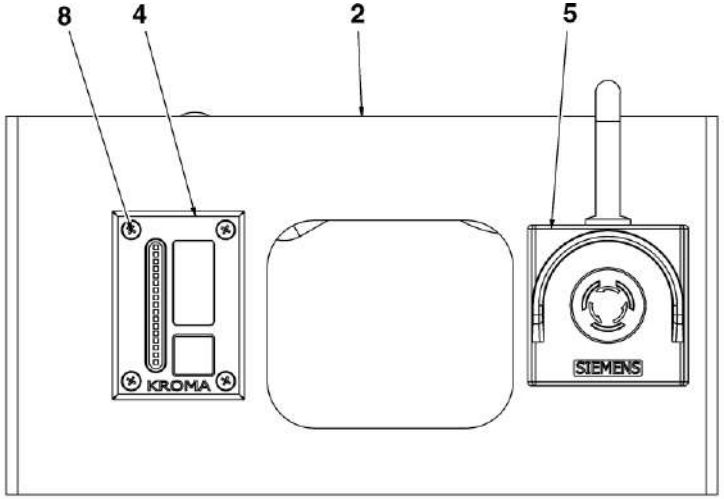

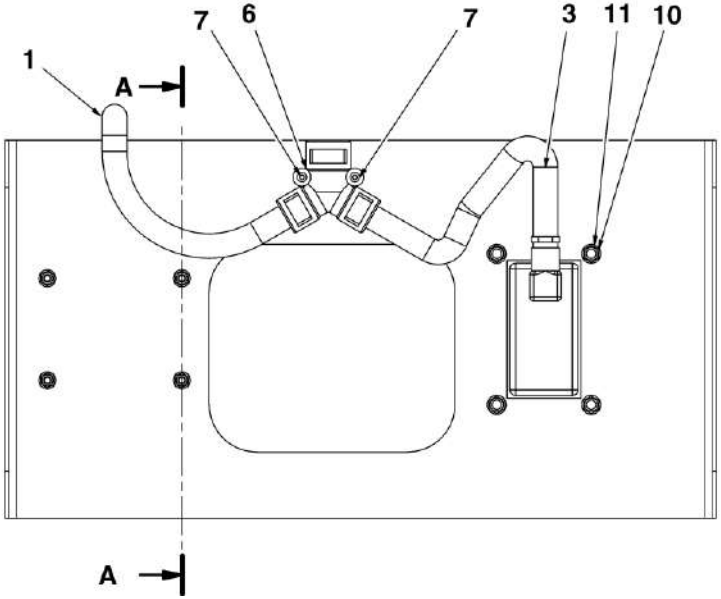

SEZ. A-A

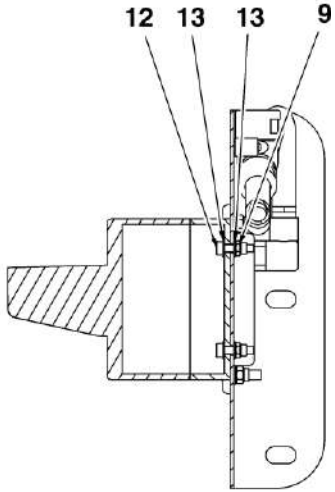

HMU BLUES HTR412/HTR312 - SERBATOIO GASOLIO E SISTEMA SCARICO FUMI PER MOTORE DIESEL	ASSIEME CONSOLLE	N. Elenco composiz.	Cat./Progr. FS	Tavola A.1.2
Catalogo n. 2.05.1296		N. Disegno 602.972.200.001	725/356	Edizione GIUGNO 2023

Cat. e progr. FS	DESCRIZIONE	Riferim. Sulla tavola	C.D. Fornit.	Codice ditta documento	Documento identificativo		Numero di pezzi in opera	Unità di conto	NOTE
					Numero	Segno Matr. Pos.			
a	b	c	d	e	f	g	h	i	j
	Consolle specchiata	1	2	1004	602.972.204.001		1		
	Tubo corrugato Ø13x245 (PMA cod. VAMLT-10B)	2	6	1004	602.972.206.001		1		
	Tubo corrugato Ø13x189 (PMA cod. VAMLT-10B)	3	6	1004	602.972.207.001		1		
725/363	Indicatore di livello	4	4	0867	BAZ 13.123		1		
725/364	Arresto di emergenza	5	7	0231	H5040		1		
	Raccordo a Y NW12/NW10/NW10	6	6	1301	BFVL-121010		1		
	Bullone saldato T5x14,2	7	10	Titgemeyer	434 222 000		2		
	Vite T.S.C.I.C. M5x20 ISO 7047	8	0				4		
	Dado esagonale autobloccante con anello marrone M5 ISO 7040	9	0				4		
	Rondella piana A5,3 DIN 125	10	0				4		
	Rondella piana A4,3 DIN 125	11	0				8		
	Dado esagonale autobloccante con anello marrone M4 ISO 7040	12	0				4		
	Vite T.C.E.I. M4x16 ISO 4762	13	0				4		

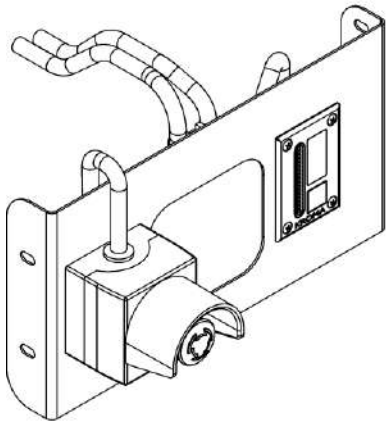

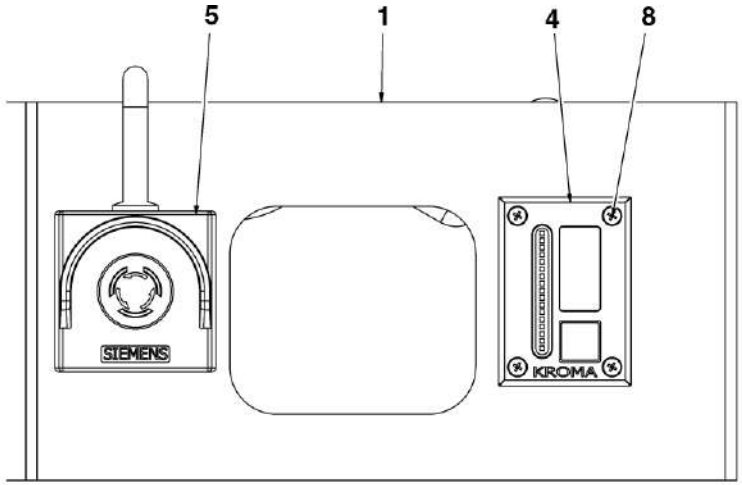

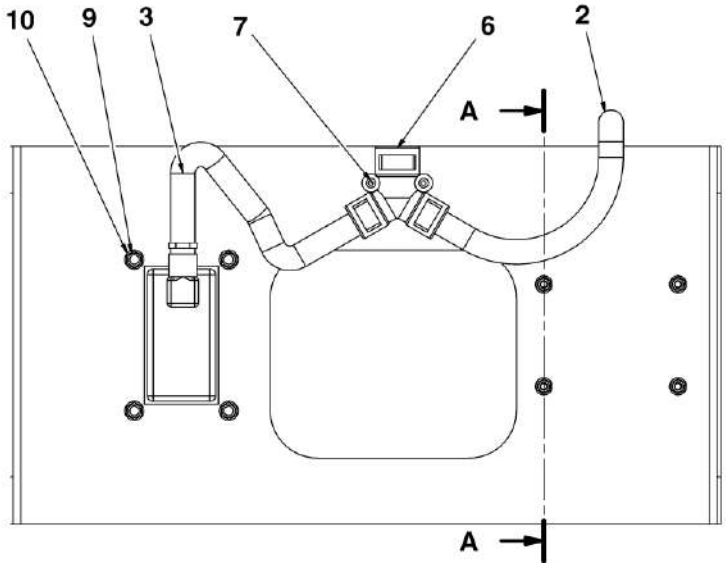

SEZ. A-A

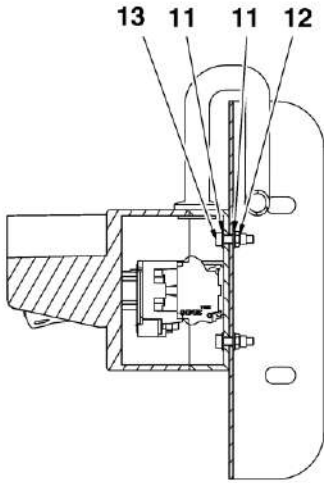

HMU BLUES HTR412/HTR312 - SERBATOIO GASOLIO E SISTEMA SCARICO FUMI PER MOTORE DIESEL	ASSIEME CONSOLLE SPECCHIATA	N. Elenco composiz.	Cat./Progr. FS	Tavola A.1.3
Catalogo n. 2.05.1296		N. Disegno 602.972.210.001	725/357	Edizione GIUGNO 2023

Cat. e progr. FS	DESCRIZIONE	Riferim. Sulla tavola	C.D. Fornit.	Codice ditta documento	Documento identificativo		Numero di pezzi in opera	Unità di conto	NOTE
					Numero	Segno Matr. Pos.			
a	b	c	d	e	f	g	h	i	j
	Tappo	1	2	1004	602.972.031.001		1		
	Guarnizione Ø360x3 cod. H3026	2	0				1		
	Anello di tenuta A21x26 DIN 7603	3	0				1		
	Tappo di chiusura T.C.E.I. 0,5G DIN 908	4	0				1		

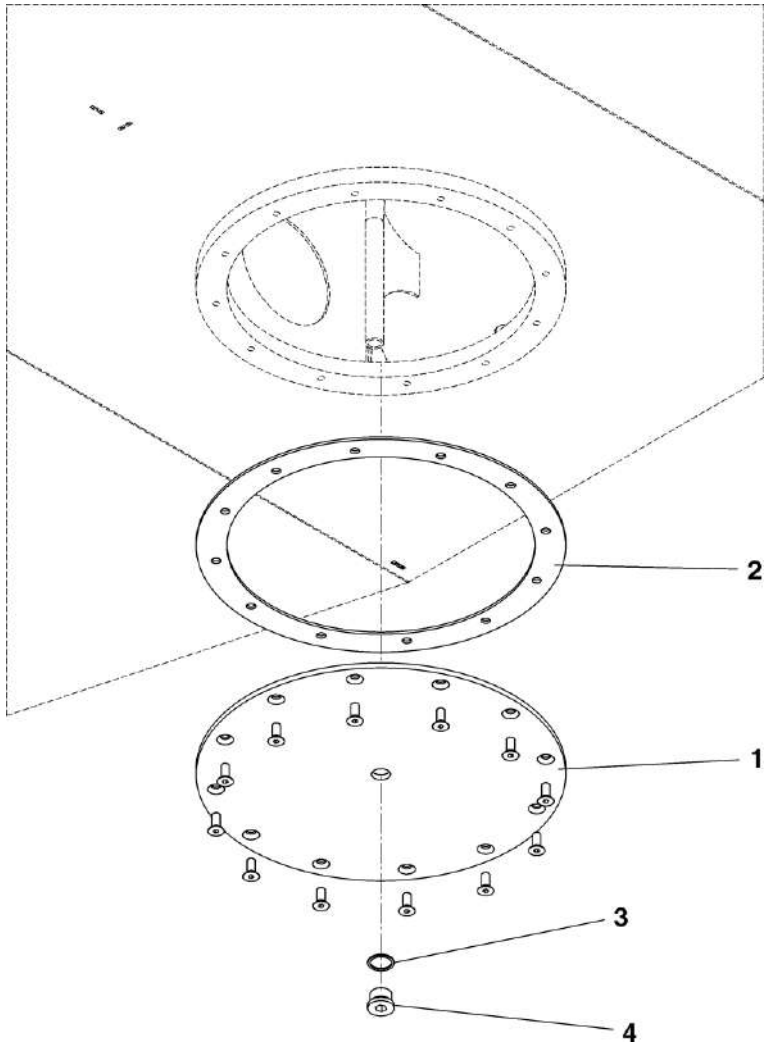

HMU BLUES HTR412/HTR312 - SERBATOIO GASOLIO E SISTEMA SCARICO FUMI PER MOTORE DIESEL	**ASSIEME TAPPO**	N. Elenco composiz.	Cat./Progr. FS	Tavola **A.1.4**
Catalogo n. 2.05.1296		N. Disegno 602.972.030.001	725/355	Edizione GIUGNO 2023

Cat. e progr. FS	DESCRIZIONE	Riferim. Sulla tavola	C.D. Fornit.	Codice ditta documento	Documento identificativo		Numero di pezzi in opera	Unità di conto	NOTE
					Numero	Segno Matr. Pos.			
a	b	c	d	e	f	g	h	i	j
	Staffa 3x22x47	1	2	1004	602.842.601.001		1		
	Tampone di arresto in gomma Ø15x1,5	2	2	1004	602.842.603.001		2		
	Scatola specchiata	3	2	1004	602.972.410.001		1		
	Sportello	4	2	1004	602.972.420.001		1		
	Molla a gas 100N	5	7	0231	H4042		1		
	Scrocco rotante	6	8	Dirak	200-9232.00-00000		1		
	Rondella elastica curva B8 DIN 137	7	0				6		
	Vite T.P.I. M6x8 DIN 923	8	0				2		
	Dado esagonale autobloccante con anello marrone M6 ISO 7040	9	0				1		

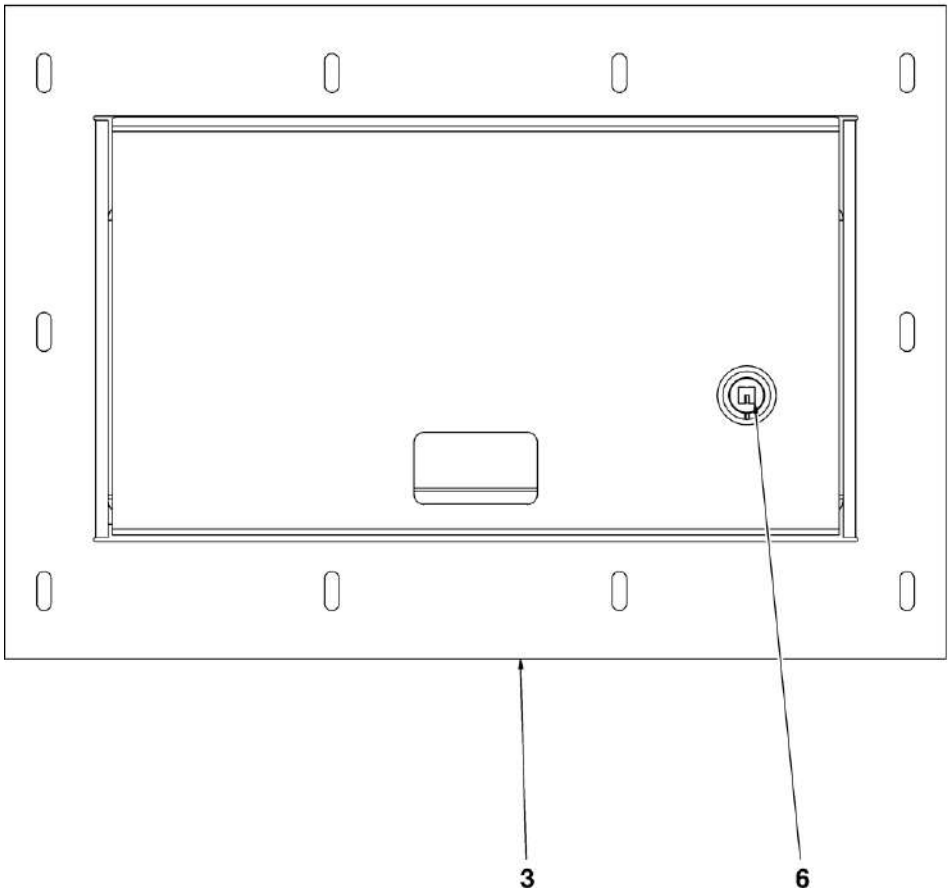

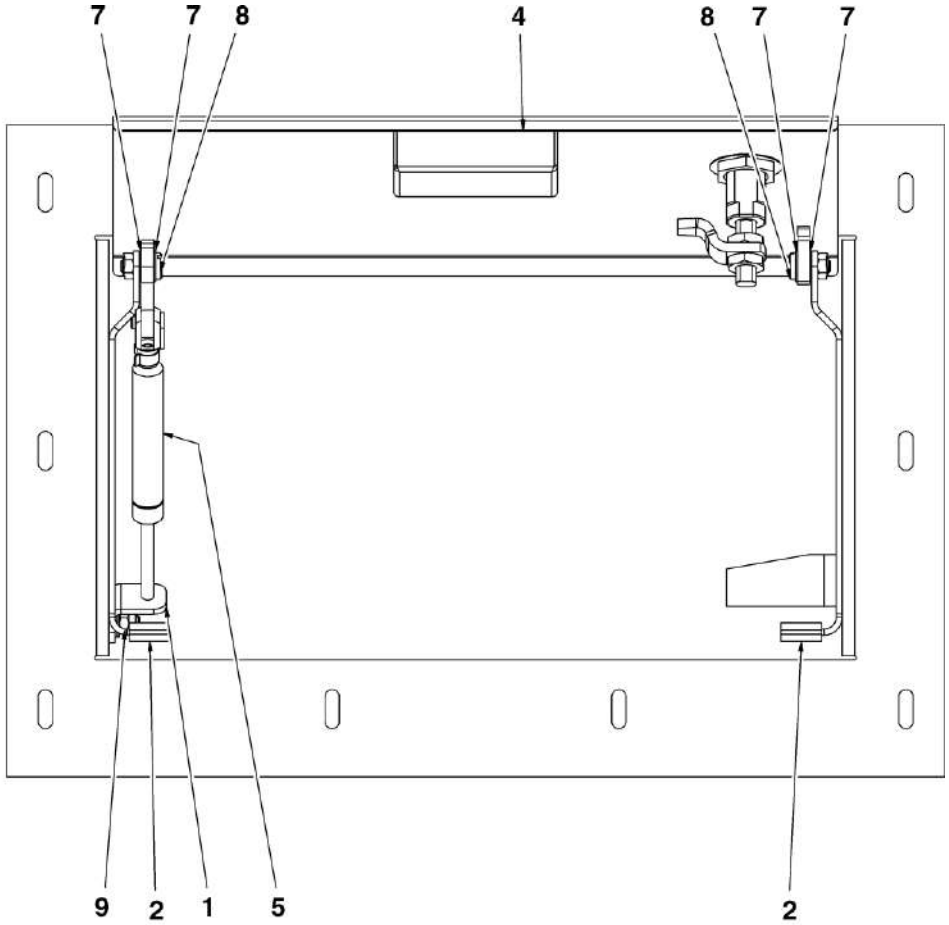

HMU BLUES HTR412/HTR312 - SERBATOIO GASOLIO E SISTEMA SCARICO FUMI PER MOTORE DIESEL	SCATOLA DI RIEMPIMENTO SPECCHIATA	N. Elenco composiz.	Cat./Progr. FS	Tavola B
Catalogo n. 2.05.1296		N. Disegno 602.972.400.001		Edizione GIUGNO 2023

Cat. e progr. FS	DESCRIZIONE	Riferim. Sulla tavola	C.D. Fornit.	Codice ditta documento	Documento identificativo		Numero di pezzi in opera	Unità di conto	NOTE
					Numero	Segno Matr. Pos.			
a	b	c	d	e	f	g	h	i	j
	Staffa 3x22x47	1	2	1004	602.842.601.001		1		
	Tampone di arresto in gomma Ø15x1,5	2	2	1004	602.842.603.001		2		
	Scatola	3	2	1004	602.972.310.001		1		
	Sportello	4	2	1004	602.972.320.001		1		
	Molla a gas 100N	5	7	0231	H4042		1		
	Scrocco rotante	6	8	Dirak	200-9232.00-00000		1		
	Rondella elastica curva B8 DIN 137	7	0				6		
	Vite T.P.I. M6x8 DIN 923	8	0				2		
	Dado esagonale autobloccante con anello marrone M6 ISO 7040	9	0				1		

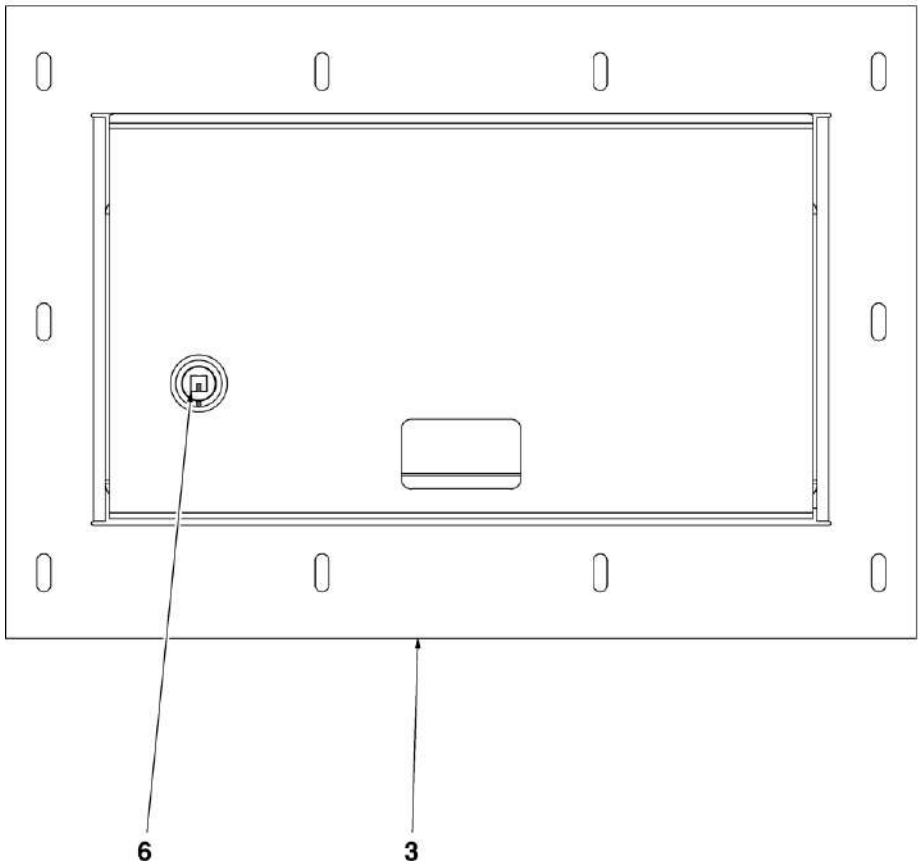

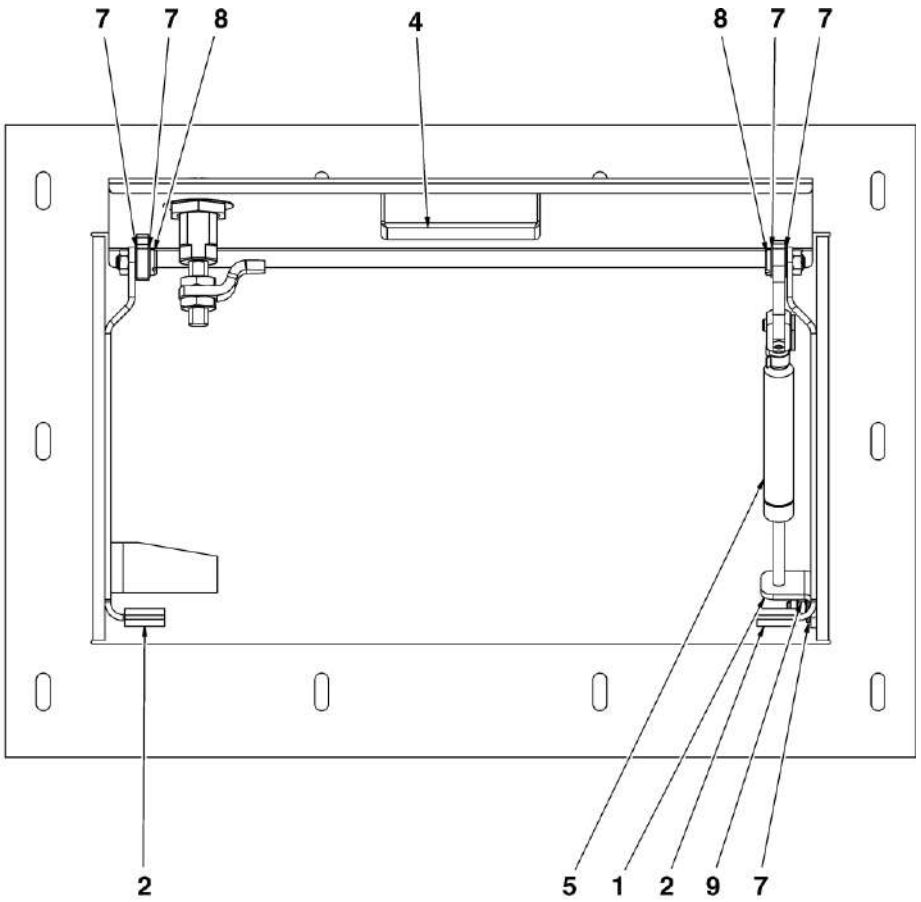

HMU BLUES HTR412/HTR312 - SERBATOIO GASOLIO E SISTEMA SCARICO FUMI PER MOTORE DIESEL	**SCATOLA DI RIEMPIMENTO**	N. Elenco composiz.	Cat./Progr. FS	Tavola **C**
Catalogo n. 2.05.1296		N. Disegno **602.972.300.001**		Edizione GIUGNO 2023

Cat. e progr. FS	DESCRIZIONE	Riferim. Sulla tavola	C.D. Fornit.	Codice ditta documento	Documento identificativo		Numero di pezzi in opera	Unità di conto	NOTE
					Numero	Segno Matr. Pos.			
a	b	c	d	e	f	g	h	i	j
	Assieme tubazione superiore lato A	1*	9	Eminox	SHA002H		1		Vedi Tav. D.1
	Assieme tubazione superiore lato B	2*	9	Eminox	SHA002K		1		Vedi Tav. D.2
	Assieme tubazione centrale	3*	9	Eminox	SHA002G		2		Vedi Tav. D.3
	Assieme tubazione inferiore lato A	4*	9	Eminox	SHA002F		1		Vedi Tav. D.4
	Assieme tubazione inferiore lato B	5*	9	Eminox	SHA002J		1		Vedi Tav. D.5
	Copertura termica	6	1	0030	HW00112951-00		1		
	Staffa	7	1	0030	HW00113407-00		2		
	Spessore 1 mm	8	1	0030	HW00113362-00		4		
	Spessore 2 mm	9	1	0030	HW00113356-00		8		
	Spessore 1 mm	10	1	0030	HW00113126-00		8		
	Spessore 2 mm	11	1	0030	HW00113117-00		16		
	Piastra	12	1	0030	00034731BG03		8		
	Piastra filettata M10	13	1	0030	00031927BG03		8		
	Cavo di messa a terra sez. 95 mm² M8/M8 L=350 mm	14	1	0030	EC03N000243B0507DD		4		
	Dado esagonale M10 ISO 4032	15	0				20		
	Vite T.E. M10x50 ISO 4017	16	0				4		
	Vite T.E. M10x40 ISO 4017	17	0				16		
	Vite T.E. M10x35 ISO 4017	18	0				8		
	Vite T.E. M10x30 ISO 4017	19	0				12		
	Vite T.E. M8x20 ISO 4017	20	0				4		
	Vite T.S.P.E.I. M4x20 ISO 10642	21	0				8		
	Rondella conica Contact stretta M8 NF E 25-511	22	0				4		
	Rondella elastica conica Ø10,2	23	0				60		

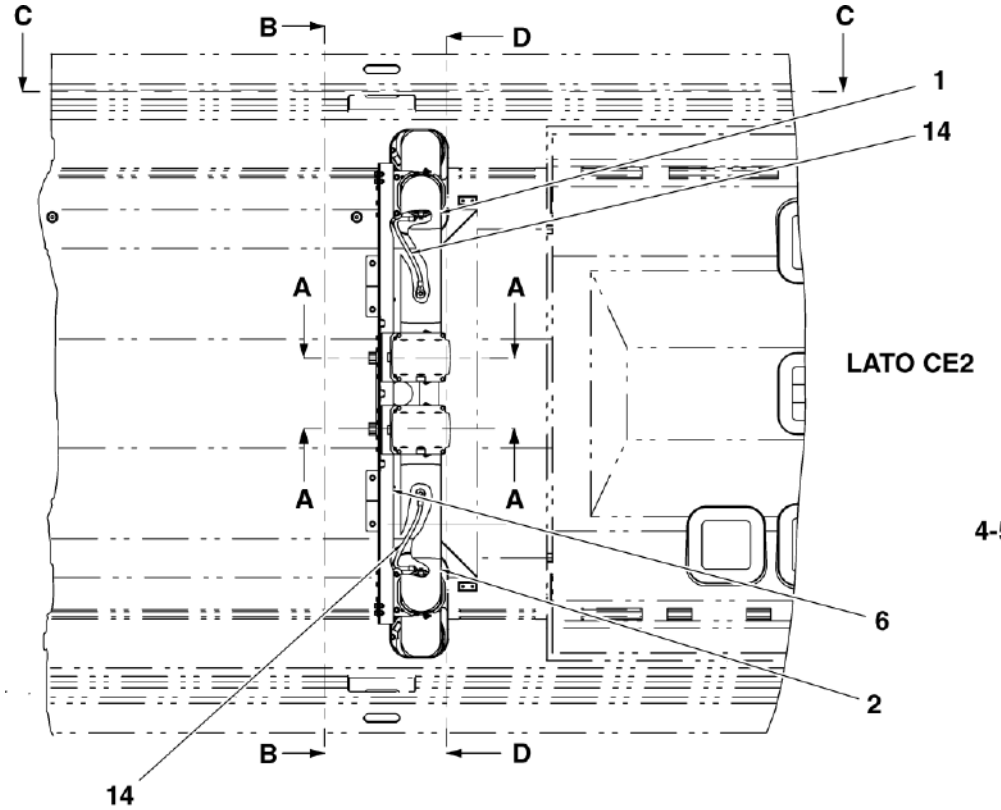

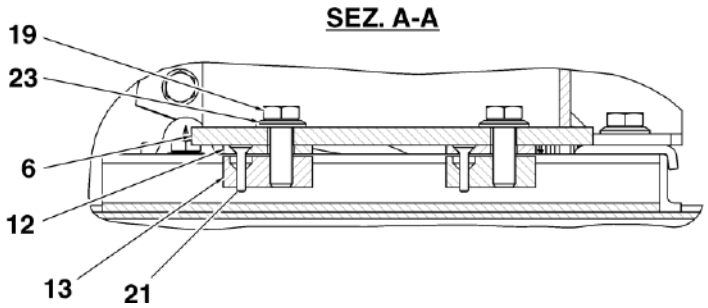

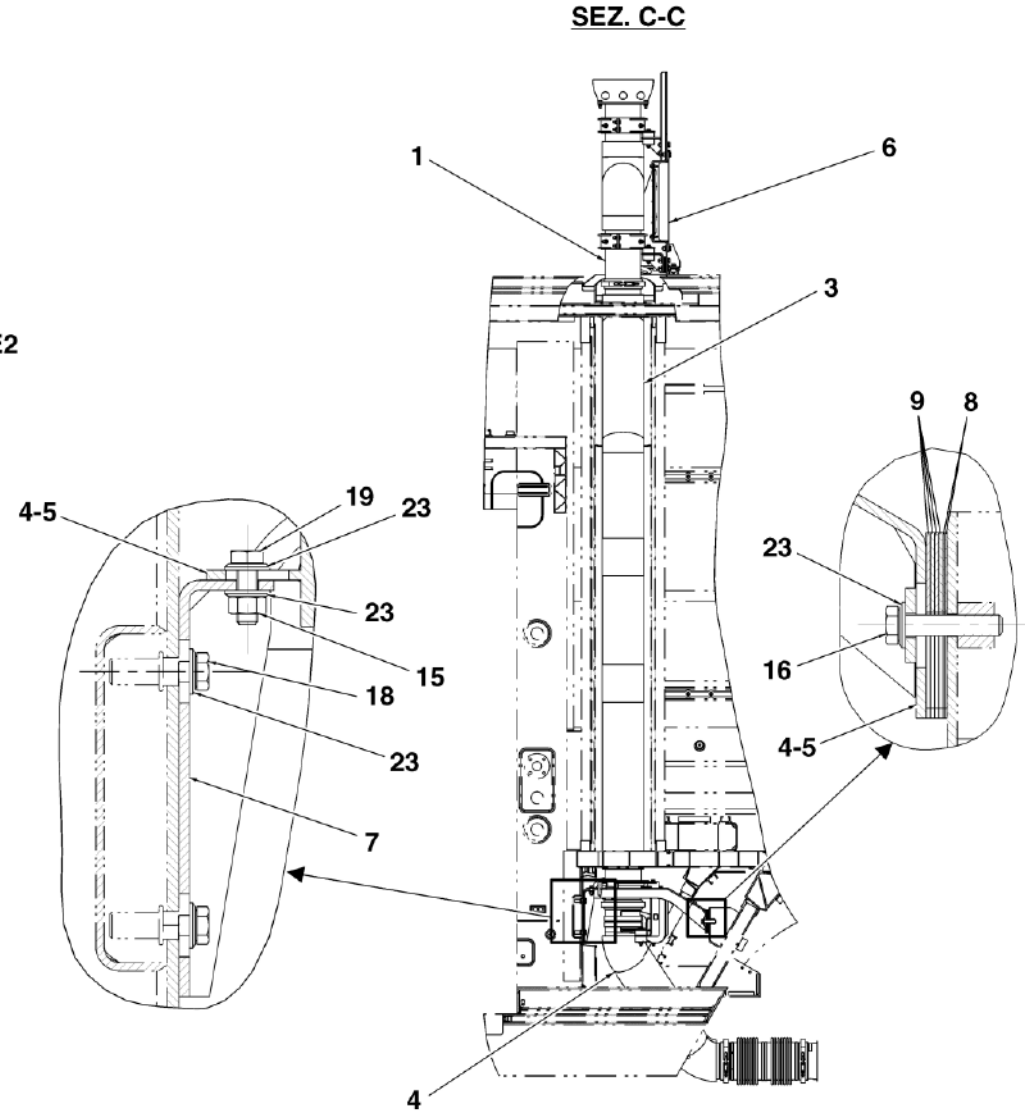

HMU BLUES HTR412/HTR312 - SERBATOIO GASOLIO E SISTEMA SCARICO FUMI PER MOTORE DIESEL	SISTEMA SCARICO FUMI PER MOTORE DIESEL (TAVOLA 1 DI 3)	N. Elenco composiz. HW00070462-00	Cat./Progr. FS	Tavola D
Catalogo n. 2.05.1296		N. Disegno TB01HW00070462-00		Edizione GIUGNO 2023

Cat. e progr. FS	DESCRIZIONE	Riferim. Sulla tavola	C.D. Fornit.	Codice ditta documento	Documento identificativo		Numero di pezzi in opera	Unità di conto	NOTE
					Numero	Segno Matr. Pos.			
a	b	c	d	e	f	g	h	i	j
	Assieme tubazione superiore lato A	1*	9	Eminox	SHA002H		1		Vedi Tav. D.1
	Assieme tubazione superiore lato B	2*	9	Eminox	SHA002K		1		Vedi Tav. D.2
	Assieme tubazione centrale	3*	9	Eminox	SHA002G		2		Vedi Tav. D.3
	Assieme tubazione inferiore lato A	4*	9	Eminox	SHA002F		1		Vedi Tav. D.4
	Assieme tubazione inferiore lato B	5*	9	Eminox	SHA002J		1		Vedi Tav. D.5
	Copertura termica	6	1	0030	HW00112951-00		1		
	Staffa	7	1	0030	HW00113407-00		2		
	Spessore 1 mm	8	1	0030	HW00113362-00		4		
	Spessore 2 mm	9	1	0030	HW00113356-00		8		
	Spessore 1 mm	10	1	0030	HW00113126-00		8		
	Spessore 2 mm	11	1	0030	HW00113117-00		16		
	Piastra	12	1	0030	00034731BG03		8		
	Piastra filettata M10	13	1	0030	00031927BG03		8		
	Cavo di messa a terra sez. 95 mm² M8/M8 L=350 mm	14	1	0030	EC03N000243B0507DD		4		
	Dado esagonale M10 ISO 4032	15	0				20		
	Vite T.E. M10x50 ISO 4017	16	0				4		
	Vite T.E. M10x40 ISO 4017	17	0				16		
	Vite T.E. M10x35 ISO 4017	18	0				8		
	Vite T.E. M10x30 ISO 4017	19	0				12		
	Vite T.E. M8x20 ISO 4017	20	0				4		
	Vite T.S.P.E.I. M4x20 ISO 10642	21	0				8		
	Rondella conica Contact stretta M8 NF E 25-511	22	0				4		
	Rondella elastica conica Ø10,2	23	0				60		

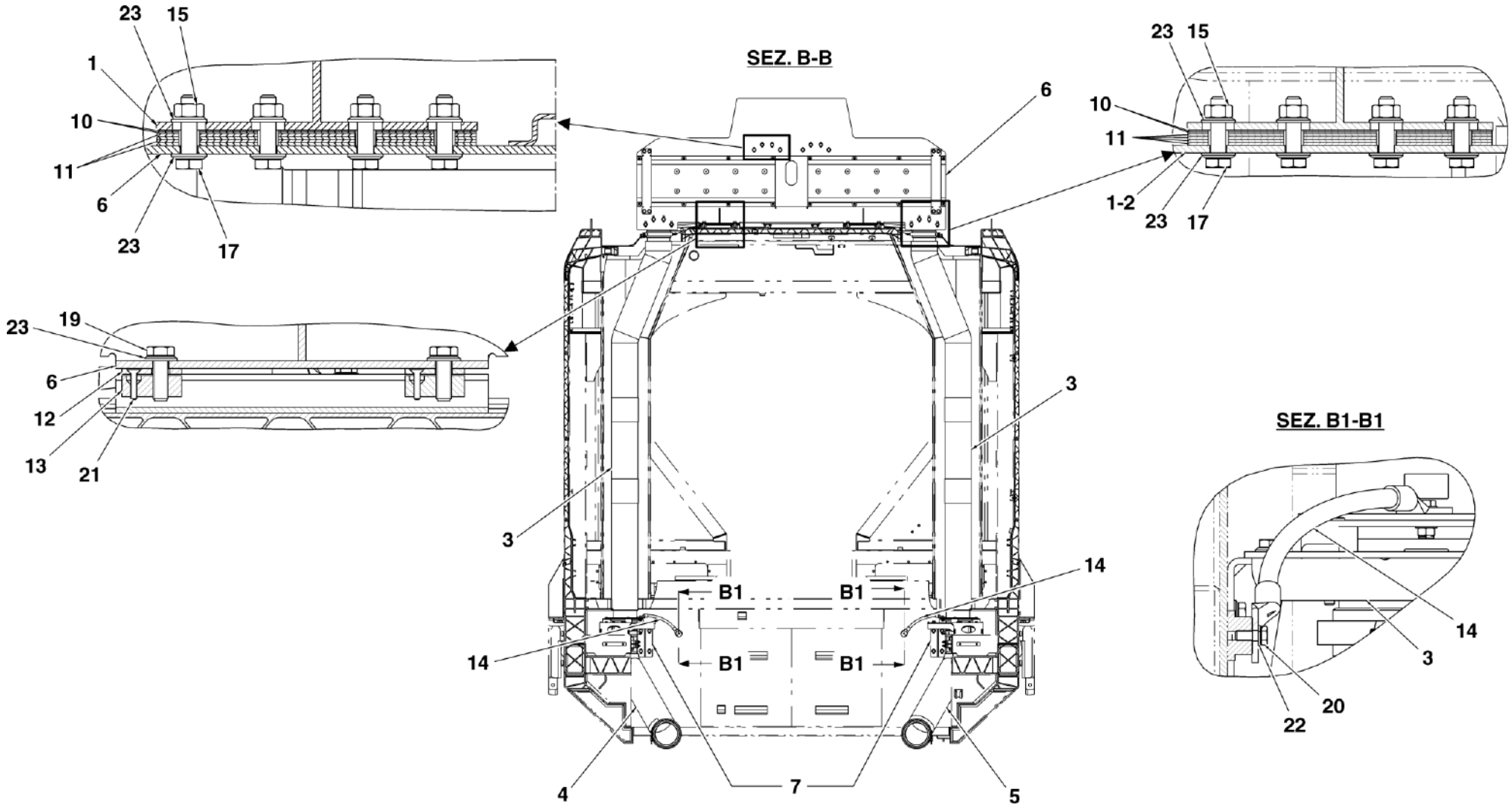

HMU BLUES HTR412/HTR312 - SERBATOIO GASOLIO E SISTEMA SCARICO FUMI PER MOTORE DIESEL	SISTEMA SCARICO FUMI PER MOTORE DIESEL (TAVOLA 2 DI 3)	N. Elenco composiz. HW00070462-00	Cat./Progr. FS	Tavola D
Catalogo n. 2.05.1296		N. Disegno TB01HW00070462-00		Edizione GIUGNO 2023

Cat. e progr. FS	DESCRIZIONE	Riferim. Sulla tavola	C.D. Fornit.	Codice ditta documento	Documento identificativo		Numero di pezzi in opera	Unità di conto	NOTE
					Numero	Segno Matr. Pos.			
a	b	c	d	e	f	g	h	i	j
	Assieme tubazione superiore lato A	1*	9	Eminox	SHA002H		1		Vedi Tav. D.1
	Assieme tubazione superiore lato B	2*	9	Eminox	SHA002K		1		Vedi Tav. D.2
	Assieme tubazione centrale	3*	9	Eminox	SHA002G		2		Vedi Tav. D.3
	Assieme tubazione inferiore lato A	4*	9	Eminox	SHA002F		1		Vedi Tav. D.4
	Assieme tubazione inferiore lato B	5*	9	Eminox	SHA002J		1		Vedi Tav. D.5
	Copertura termica	6	1	0030	HW00112951-00		1		
	Staffa	7	1	0030	HW00113407-00		2		
	Spessore 1 mm	8	1	0030	HW00113362-00		4		
	Spessore 2 mm	9	1	0030	HW00113356-00		8		
	Spessore 1 mm	10	1	0030	HW00113126-00		8		
	Spessore 2 mm	11	1	0030	HW00113117-00		16		
	Piastra	12	1	0030	00034731BG03		8		
	Piastra filettata M10	13	1	0030	00031927BG03		8		
	Cavo di messa a terra sez. 95 mm² M8/M8 L=350 mm	14	1	0030	EC03N000243B0507DD		4		
	Dado esagonale M10 ISO 4032	15	0				20		
	Vite T.E. M10x50 ISO 4017	16	0				4		
	Vite T.E. M10x40 ISO 4017	17	0				16		
	Vite T.E. M10x35 ISO 4017	18	0				8		
	Vite T.E. M10x30 ISO 4017	19	0				12		
	Vite T.E. M8x20 ISO 4017	20	0				4		
	Vite T.S.P.E.I. M4x20 ISO 10642	21	0				8		
	Rondella conica Contact stretta M8 NF E 25-511	22	0				4		
	Rondella elastica conica Ø10,2	23	0				60		

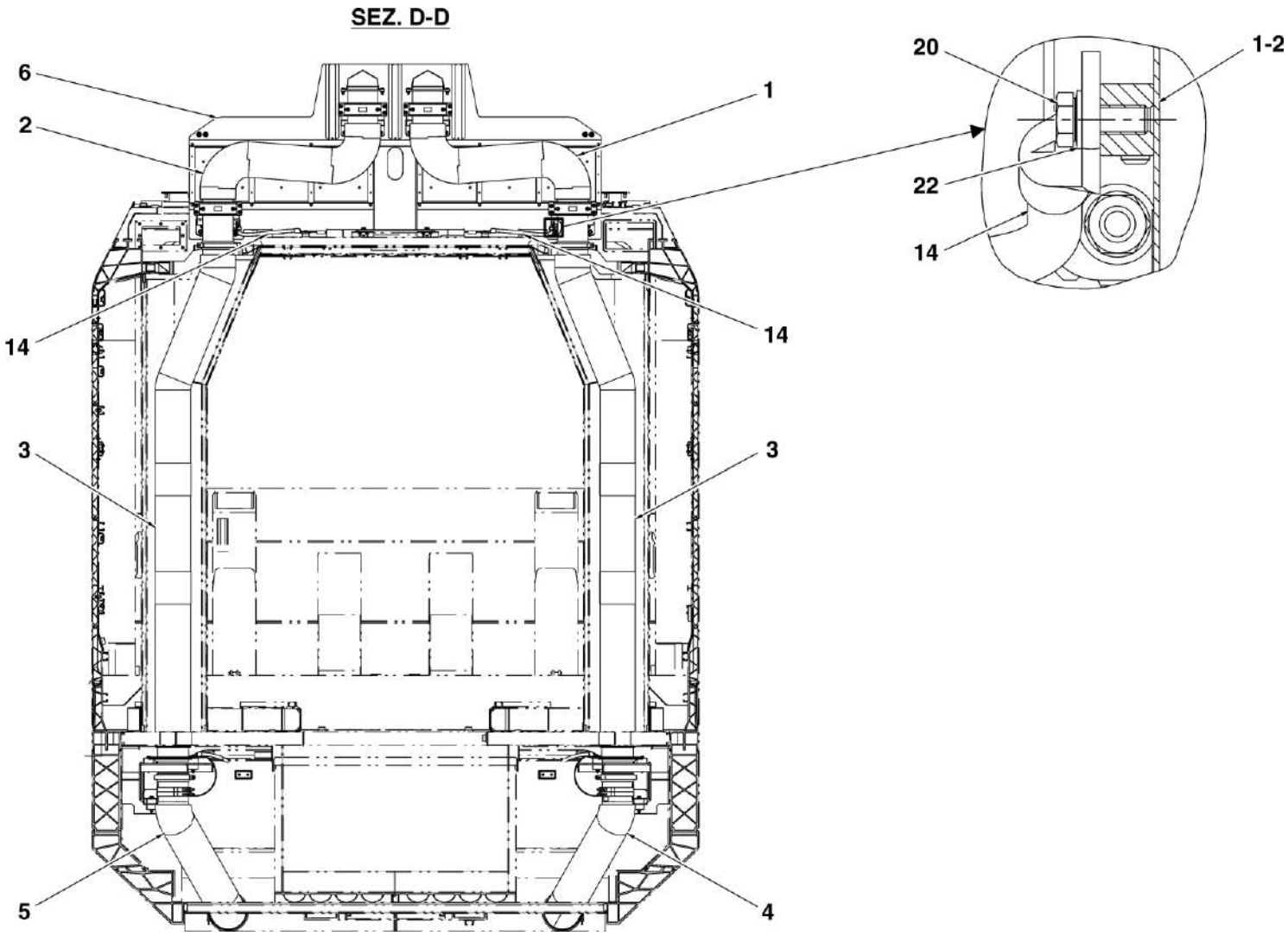

HMU BLUES HTR412/HTR312 - SERBATOIO GASOLIO E SISTEMA SCARICO FUMI PER MOTORE DIESEL	SISTEMA SCARICO FUMI PER MOTORE DIESEL (TAVOLA 3 DI 3)	N. Elenco composiz. HW00070462-00	Cat./Progr. FS	Tavola D
Catalogo n. 2.05.1296		N. Disegno TB01HW00070462-00		Edizione GIUGNO 2023

Cat. e progr. FS	DESCRIZIONE	Riferim. Sulla tavola	C.D. Fornit.	Codice ditta documento	Documento identificativo		Numero di pezzi in opera	Unità di conto	NOTE
					Numero	Segno Matr. Pos.			
a	b	c	d	e	f	g	h	i	j
	Tubazione superiore	1	9	Eminox	WP5J091		1		
	Copertura antipioggia	2	9	Eminox	WHXX808		1		
	Supporto scorrevole	3	9	Eminox	SHA002B		2		
	Supporto tubazione	4	9	Eminox	SHA002E		2		
	Morsetto a V cod. T130168001AB2Y	5	9	Eminox	QCV6L		1		
	Kit viteria	6	9	Eminox	FZ1976		1		Comprende rif. 7÷9
	Vite T.E. M8x25	7	9	Eminox	FM0825BS		12		
	Controdado a tenuta stagna M8	8	9	Eminox	FM0801NS		12		
	Rondella piana M8	9	9	Eminox	FM0800FS		24		

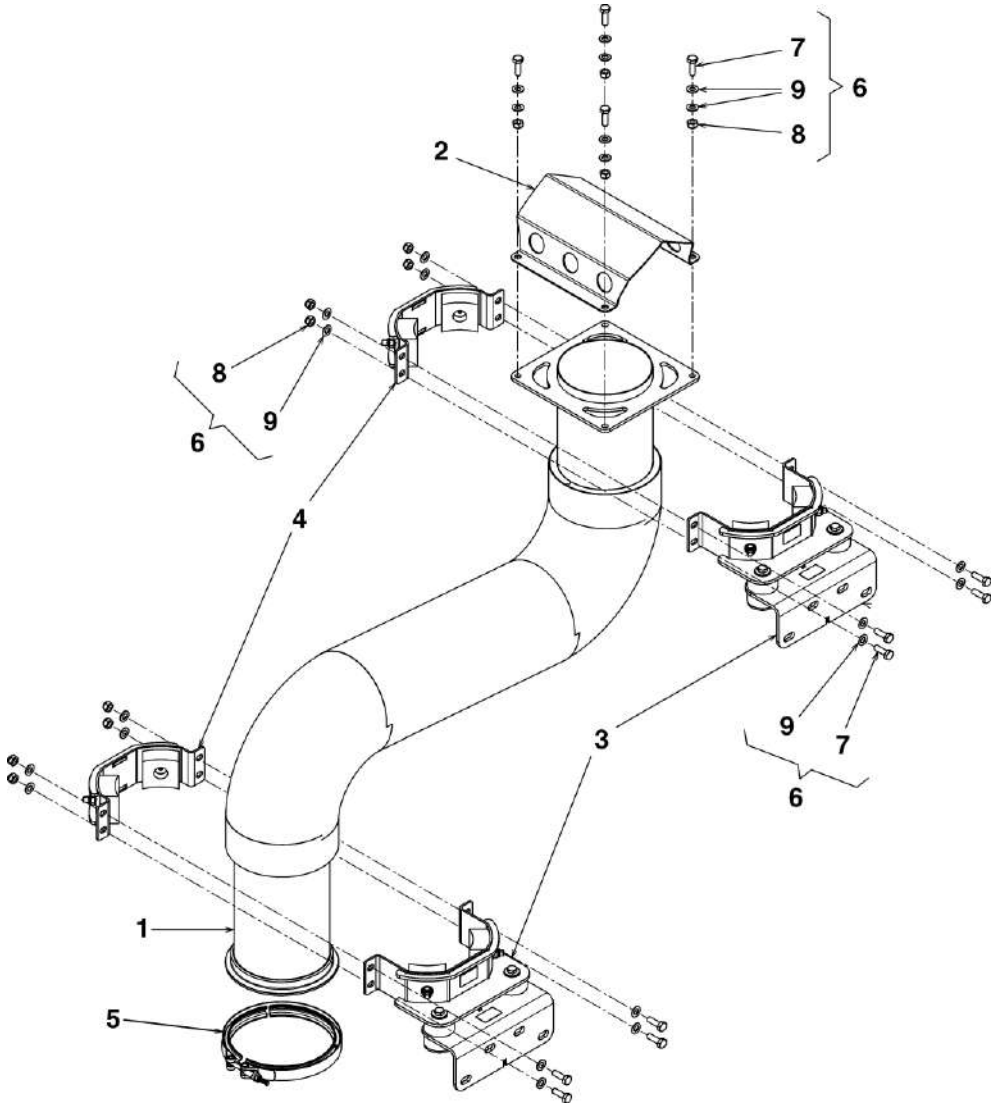

HMU BLUES HTR412/HTR312 - SERBATOIO GASOLIO E SISTEMA SCARICO FUMI PER MOTORE DIESEL	ASSIEME TUBAZIONE SUPERIORE LATO A	N. Elenco composiz.	Cat./Progr. FS	Tavola D.1
Catalogo n. 2.05.1296		N. Disegno SHA002H		Edizione GIUGNO 2023

Cat. e progr. FS	DESCRIZIONE	Riferim. Sulla tavola	C.D. Fornit.	Codice ditta documento	Documento identificativo		Numero di pezzi in opera	Unità di conto	NOTE
					Numero	Segno Matr. Pos.			
a	b	c	d	e	f	g	h	i	j
	Tubazione superiore	1	9	Eminox	WP5J091		1		
	Copertura antipioggia	2	9	Eminox	WHXX808		1		
	Supporto scorrevole	3	9	Eminox	SHA002B		2		
	Supporto tubazione	4	9	Eminox	SHA002E		2		
	Morsetto a V cod. T130168001AB2Y	5	9	Eminox	QCV6L		1		
	Kit viteria	6	9	Eminox	FZ1976		1		Comprende rif. 7÷9
	Vite T.E. M8x25	7	9	Eminox	FM0825BS		12		
	Controdado a tenuta stagna M8	8	9	Eminox	FM0801NS		12		
	Rondella piana M8	9	9	Eminox	FM0800FS		24		

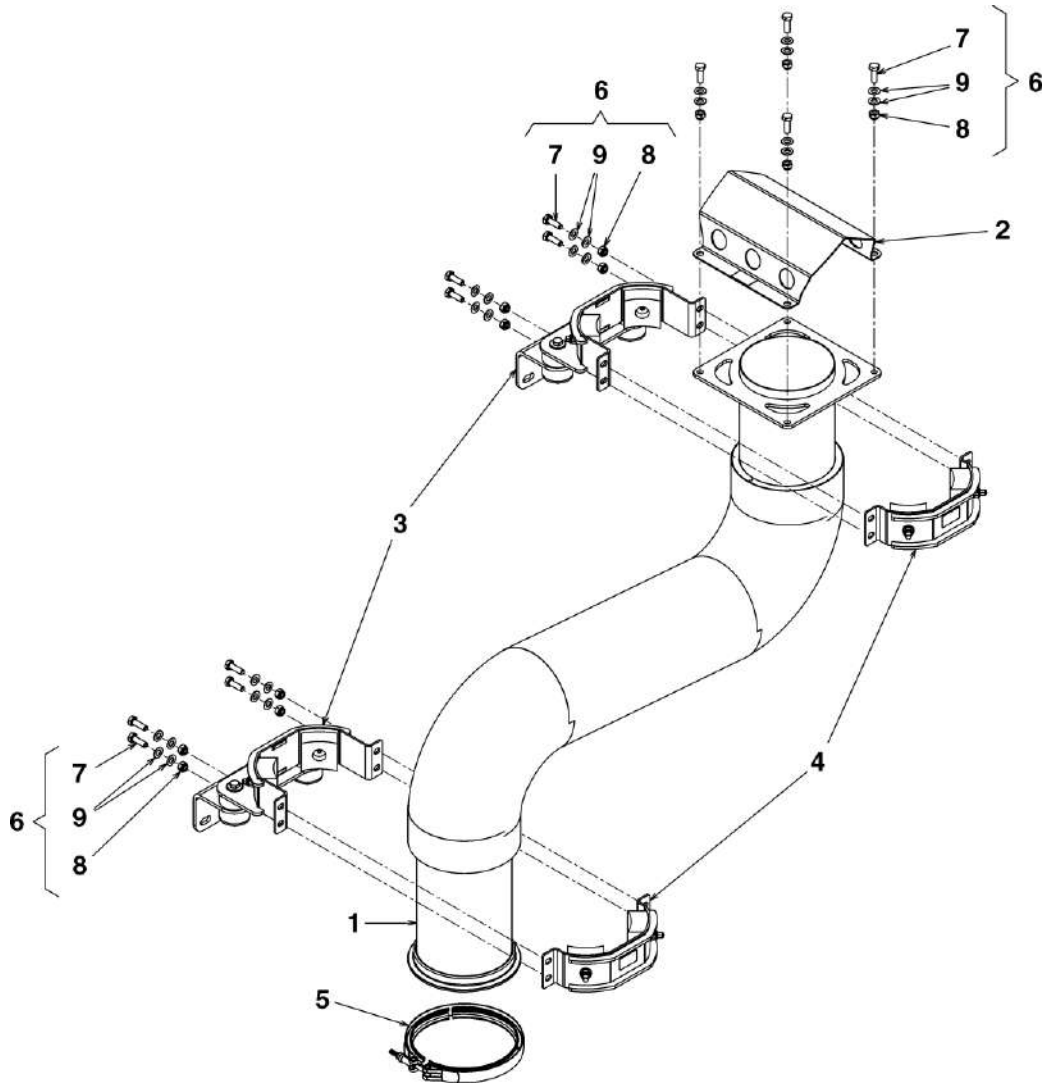

HMU BLUES HTR412/HTR312 - SERBATOIO GASOLIO E SISTEMA SCARICO FUMI PER MOTORE DIESEL	ASSIEME TUBAZIONE SUPERIORE LATO B	N. Elenco composiz.	Cat./Progr. FS	Tavola D.2
Catalogo n. 2.05.1296		N. Disegno SHA002K		Edizione GIUGNO 2023

Cat. e progr. FS	DESCRIZIONE	Riferim. Sulla tavola	C.D. Fornit.	Codice ditta documento	Documento identificativo		Numero di pezzi in opera	Unità di conto	NOTE
					Numero	Segno Matr. Pos.			
a	b	c	d	e	f	g	h	i	j
	Tubazione centrale	1	9	Eminox	WP5J090		1		
	Morsetto a V cod. T130168001AB2Y	2	9	Eminox	QCV6L		1		
	Kit viteria	3	9	Eminox	FZ1990		1		Comprende rif. 4÷6
	Vite T.E. M8x25	4	9	Eminox	FM0825BS		1		
	Rondella piana M8	5	9	Eminox	FM0800FS		2		
	Controdado a tenuta stagna M8	6	9	Eminox	FM0801NS		1		

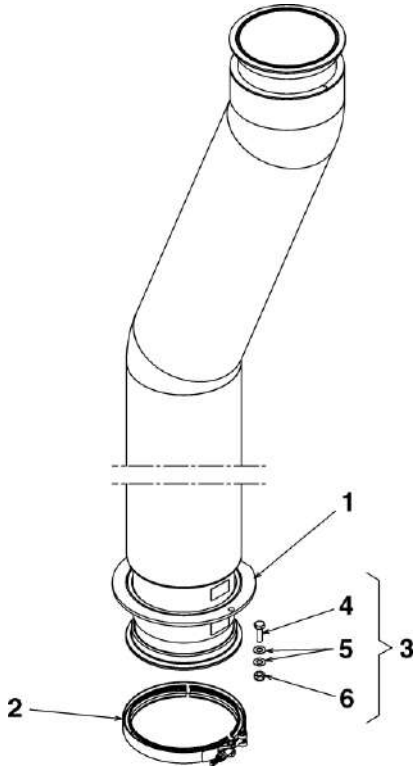

HMU BLUES HTR412/HTR312 - SERBATOIO GASOLIO E SISTEMA SCARICO FUMI PER MOTORE DIESEL	ASSIEME TUBAZIONE CENTRALE	N. Elenco composiz.	Cat./Progr. FS	Tavola D.3
Catalogo n. 2.05.1296		N. Disegno SHA002G		Edizione GIUGNO 2023

Cat. e progr. FS	DESCRIZIONE	Riferim. Sulla tavola	C.D. Fornit.	Codice ditta documento	Documento identificativo		Numero di pezzi in opera	Unità di conto	NOTE
					Numero	Segno Matr. Pos.			
a	b	c	d	e	f	g	h	i	j
	Flangia di connessione	1	9	Eminox	WP5J088		1		
	Tubazione inferiore	2	9	Eminox	WP5J089		1		
	Giunto flessibile 5,5"	3	9	Eminox	QBLS019		1		
	Supporto	4	9	Eminox	SHA002C		1		
	Piastrina	5	9	Eminox	M0512		1		
	Fascetta 5-1/2"	6	9	Eminox	QCB5JY		2		
	Morsetto a V cod. T130168001AB2Y	7	9	Eminox	QCV6L		2		

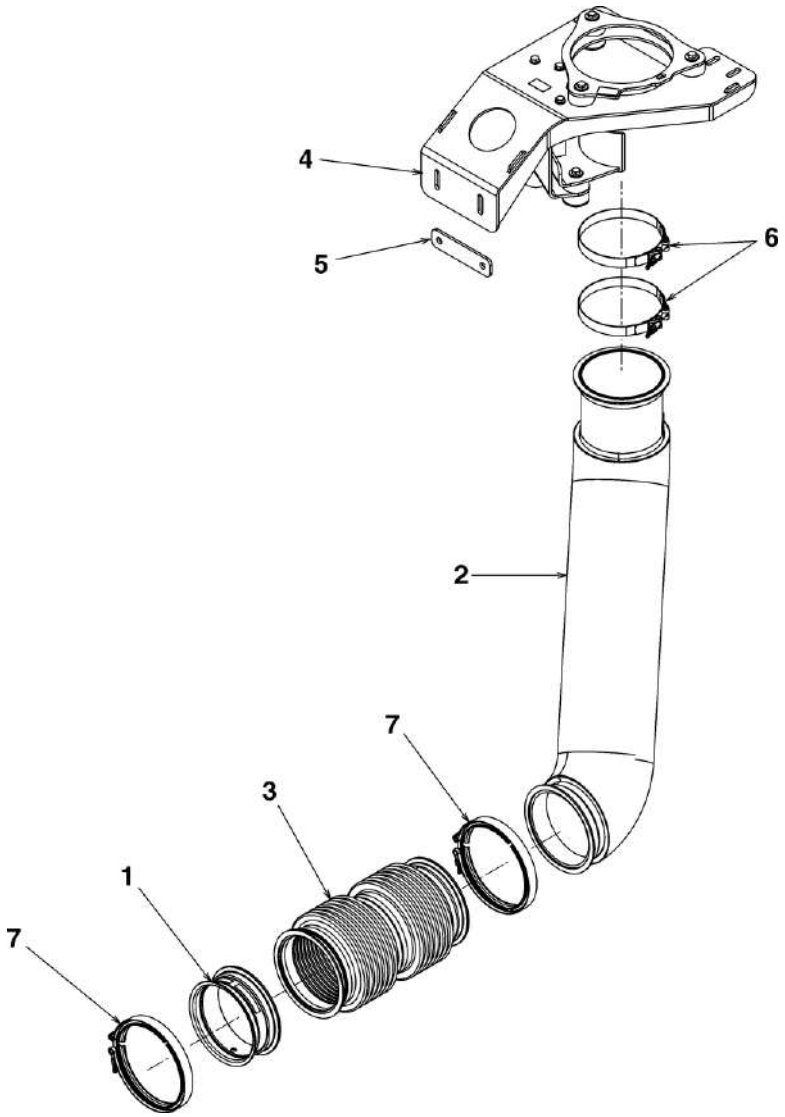

HMU BLUES HTR412/HTR312 - SERBATOIO GASOLIO E SISTEMA SCARICO FUMI PER MOTORE DIESEL	ASSIEME TUBAZIONE INFERIORE LATO A	N. Elenco composiz.	Cat./Progr. FS	Tavola D.4
Catalogo n. 2.05.1296		N. Disegno SHA002F		Edizione GIUGNO 2023

Cat. e progr. FS	DESCRIZIONE	Riferim. Sulla tavola	C.D. Fornit.	Codice ditta documento	Documento identificativo		Numero di pezzi in opera	Unità di conto	NOTE
					Numero	Segno Matr. Pos.			
a	b	c	d	e	f	g	h	i	j
	Flangia di connessione	1	9	Eminox	WP5J088		1		
	Tubazione inferiore	2	9	Eminox	WP5J092		1		
	Giunto flessibile 5,5"	3	9	Eminox	QBLS019		1		
	Supporto	4	9	Eminox	SHA002D		1		
	Piastrina	5	9	Eminox	M0512		1		
	Fascetta 5-1/2"	6	9	Eminox	QCB5JY		2		
	Morsetto a V cod. T130168001AB2Y	7	9	Eminox	QCV6L		2		

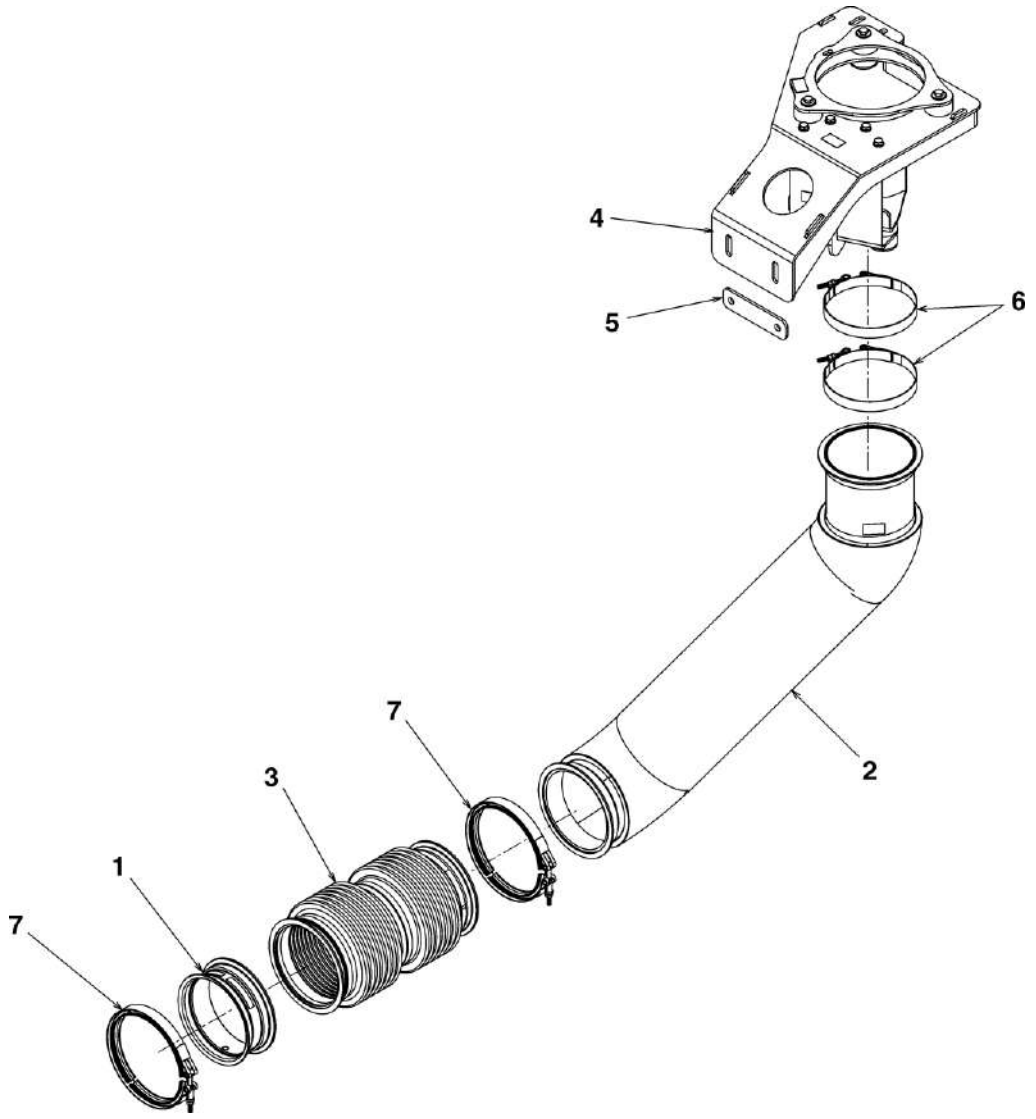

HMU BLUES HTR412/HTR312 - SERBATOIO GASOLIO E SISTEMA SCARICO FUMI PER MOTORE DIESEL	**ASSIEME TUBAZIONE INFERIORE LATO B**	N. Elenco composiz.	Cat./Progr. FS	Tavola **D.5**
Catalogo n. 2.05.1296		N. Disegno **SHA002J**		Edizione GIUGNO 2023

INDICE DELLE PARTI DI RICAMBIO

INDICE DELLE PARTI DI RICAMBIO

DISEGNO DITTA	DESCRIZIONE	TAVOLA	RIFERIM.	QUANTITÀ TOTALE	CAT./PROGR.
00031927BG03	Piastra filettata M10	D	13	8	
00034731BG03	Piastra	D	12	8	
018F6857	Bobina	A.1	25	1	389/338
032U3622	Valvola magnetica	A.1	23	1	725/358
200-9232.00-00000	Scrocco rotante	B	6	1	
200-9232.00-00000	Scrocco rotante	C	6	1	
434 222 000	Bullone saldato T5x14,2	A.1.2	7	2	
434 222 000	Bullone saldato T5x14,2	A.1.3	7	2	
55-80055	Sensore di livello MWA 5.110-454-SL	A.1	24	1	725/359
602.516.067.001	Controconnettore	A.1	22	1	
602.842.601.001	Staffa 3x22x47	B	1	1	
602.842.601.001	Staffa 3x22x47	C	1	1	
602.842.603.001	Tampone di arresto in gomma Ø15x1,5	B	2	2	
602.842.603.001	Tampone di arresto in gomma Ø15x1,5	C	2	2	
602.972.000.001	Serbatoio diesel completo	A	1	1	725/354
602.972.000.001 pos. 26	Valvola di scarico completa di fune (Skarke cod. S45032-S)	A.1	26	1	725/360
602.972.000.001 pos. 28	Guarnizione per sensore di livello Ø110x3 cod. H3029	A.1	28	1	
602.972.000.001 pos. 29	Guarnizione Ø220x3 cod. H3044	A.1	29	2	
602.972.000.001 pos. 31	Fascetta nera T120S lungh.=225 mm, largh.=7,6 mm (Hellermann cod. 111-12830)	A.1	31	11	
602.972.000.001 pos. 32	Fascetta NW12 cod. H4013	A.1	32	10	
602.972.000.001 pos. 33	Fascetta doppia 1xNW10, 1xNW10 cod. H4015	A.1	33	19	
602.972.000.001 pos. 36	Filtro cilindrico Ø100 H=175 mm (Blau cod. BL16100-35-507)	A.1	36	2	725/362
602.972.000.001 pos. 53	Rondella Nord Lock M8 (Bossard cod. BN 20141 3539153)	A.1	53	8	
602.972.000.001 pos. 76	Valvola a sfera con 2 finecorsa con leva modificata (End-Armaturen cod. VH311024_EV2)	A.1	27	1	725/361
602.972.000.001 pos. 84	Basetta adesiva nera 28x28 MB4APT-A (Hellermann cod. 151-02245)	A.1	60	5	
602.972.000.001 pos. 85	Rondella conica Contact M8 NFE 25-511 (Vossloh cod. SN 70093-08)	A.1	61	2	
602.972.001.001	Targhetta	A.1	1	1	
602.972.002.001	Tubo intermedio Ø15x2x90	A.1	2	1	
602.972.007.001	Guarnizione Ø154x3	A.1	5	2	

INDICE DELLE PARTI DI RICAMBIO

DISEGNO DITTA	DESCRIZIONE	TAVOLA	RIFERIM.	QUANTITÀ TOTALE	CAT./PROGR.
602.972.008.001	Tubo protettivo Ø13x1349 (PMA cod. VAMLT-10B)	A.1	6	1	
602.972.009.001	Tubo protettivo Ø13x1023 (PMA cod. VAMLT-10B)	A.1	7	1	
602.972.011.001	Angolo 3x98x103,4	A.1	9	1	
602.972.012.001	Piastra 3x80x103	A.1	10	2	
602.972.013.001	Angolo specchiato 3x98x103,4	A.1	11	1	
602.972.014.001	Tubo protettivo Ø13x1084 (PMA cod. VAMLT-10B)	A.1	12	1	
602.972.016.001	Tubo intermedio Ø15x2x646	A.1	70	1	
602.972.019.001	Angolo 2x60x217,6	A.1	71	4	
602.972.022.001	Rinforzo 3x384,7x464,7	A.1	8	1	
602.972.023.001	Rinforzo rispecchiato 3x384,7x464,7	A.1	13	1	
602.972.024.001	Piastra di messa a terra	A.1	30	1	
602.972.025.001	Tubo intermedio Ø15x2x249	A.1	3	1	
602.972.030.001	Assieme tappo	A.1	14	1	725/355
602.972.031.001	Tappo	A.1.4	1	1	
602.972.035.001	Rinforzo saldato	A.1	4	1	
602.972.070.001	Cavo di messa a terra	A.1	38	1	
602.972.100.001	Carpenteria saldata	A.1	15	1	
602.972.160.001	Staffa saldata	A.1	16	2	
602.972.170.001	Sistema di ventilazione	A.1	17	2	
602.972.190.001	Presa per tubo saldata	A.1	18	2	
602.972.200.001	Assieme consolle	A.1	19	1	725/356
602.972.201.001	Tubo corrugato Ø13x245 (PMA cod. VAMLT-10B)	A.1.2	1	1	
602.972.203.001	Consolle	A.1.2	2	1	
602.972.204.001	Consolle specchiata	A.1.3	1	1	
602.972.205.001	Tubo corrugato Ø13x189 (PMA cod. VAMLT-10B)	A.1.2	3	1	
602.972.206.001	Tubo corrugato Ø13x245 (PMA cod. VAMLT-10B)	A.1.3	2	1	
602.972.207.001	Tubo corrugato Ø13x189 (PMA cod. VAMLT-10B)	A.1.3	3	1	
602.972.210.001	Assieme consolle specchiata	A.1	21	1	725/357
602.972.300.001	Scatola di riempimento	ALFA	16	1	
602.972.310.001	Scatola	C	3	1	

INDICE DELLE PARTI DI RICAMBIO

DISEGNO DITTA	DESCRIZIONE	TAVOLA	RIFERIM.	QUANTITÀ TOTALE	CAT./PROGR.
602.972.320.001	Sportello	C	4	1	
602.972.400.001	Scatola di riempimento specchiata	ALFA	15	1	
602.972.410.001	Scatola specchiata	B	3	1	
602.972.420.001	Sportello	B	4	1	
602.972.900.001	Assieme componenti elettrici	A.1	20	1	
602.972.901.001	Tubo protettivo Ø13x514 (PMA cod. VAMLT-10B)	A.1.1	1	1	
602.972.903.001	Tubo protettivo Ø15,8x2468 (PMA cod. VAMLT-12B)	A.1.1	2	1	
602.972.904.001	Tubo protettivo Ø15,8x1775 (PMA cod. VAMLT-12B)	A.1.1	3	1	
602.972.905.001	Tubo protettivo Ø15,8x2596 (PMA cod. VAMLT-12B)	A.1.1	4	1	
602.972.906.001	Tubo protettivo Ø15,8x3096 (PMA cod. VAMLT-12B)	A.1.1	5	1	
602.972.920.001	Scatola morsettiera	A.1.1	6	1	
AT03019FASTF80F3N	Tappo rifornimento serbatoio	A	7	2	725/367
BAZ 13.123	Indicatore di livello	A.1.2	4	1	725/363
BAZ 13.123	Indicatore di livello	A.1.3	4	1	725/363
BFVL-121010	Raccordo a Y NW12/NW10/NW10	A.1.2	6	1	
BFVL-121010	Raccordo a Y NW12/NW10/NW10	A.1.3	6	1	
BVYR-121010	Raccordo a Y NW12/NW10/NW10	A.1	50	4	
EC03N000242B0414CD	Cavo di messa a terra sez. 6 mm² M6/M8 L=700 mm	A	6	2	
EC03N000243B0209ED	Cavo di messa a terra sez. 35 mm² M10/M8 L=450 mm	ALFA	2	4	
EC03N000243B0507DD	Cavo di messa a terra sez. 95 mm² M8/M8 L=350 mm	D	14	4	
EC03P022306B01	Ventola centrifuga destra	A	2	1	725/365
EC03P022306B02	Ventola centrifuga sinistra	A	3	1	725/366
EW18LOMDCF	Raccordo a gomito	A.1	44	1	
FM0800FS	Rondella piana M8	D.1	9	24	
FM0800FS	Rondella piana M8	D.2	9	24	
FM0800FS	Rondella piana M8	D.3	5	2	
FM0801NS	Controdado a tenuta stagna M8	D.1	8	12	
FM0801NS	Controdado a tenuta stagna M8	D.2	8	12	
FM0801NS	Controdado a tenuta stagna M8	D.3	6	1	
FM0825BS	Vite T.E. M8x25	D.1	7	12	

INDICE DELLE PARTI DI RICAMBIO

DISEGNO DITTA	DESCRIZIONE	TAVOLA	RIFERIM.	QUANTITÀ TOTALE	CAT./PROGR.
FM0825BS	Vite T.E. M8x25	D.2	7	12	
FM0825BS	Vite T.E. M8x25	D.3	4	1	
FM10LCF	Dado funzionale EO2	A.1	45	1	
FM15LCF	Dado funzionale EO2	A.1	46	7	
FM18LCF	Dado funzionale EO2	A.1	47	1	
FZ1976	Kit viteria	D.1	6	1	
FZ1976	Kit viteria	D.2	6	1	
FZ1990	Kit viteria	D.3	3	1	
GE10LM16X1.5EDOMDCF	Raccordo diritto GE10L M16x1,5	A.1	39	1	
GE15LM16X1.5EDCF	Raccordo diritto GE15L M16x1,5	A.1	40	1	
GE15LM22X1.5EDOMDCF	Raccordo diritto GE15L M22x1,5	A.1	42	1	
GE15LR3/4EDOMDCF	Raccordo diritto GE15L 3/4"G	A.1	41	4	
GR18/15LCFX	Riduzione Ø18-Ø15	A.1	54	1	
H4042	Molla a gas 100N	B	5	1	
H4042	Molla a gas 100N	C	5	1	
H5040	Arresto di emergenza	A.1.2	5	1	725/364
H5040	Arresto di emergenza	A.1.3	5	1	725/364
HW00106043-00	Canale lungo	A	5	1	
HW00106049-00	Canale corto	A	4	1	
HW00112951-00	Copertura termica	D	6	1	
HW00113117-00	Spessore 2 mm	D	11	16	
HW00113126-00	Spessore 1 mm	D	10	8	
HW00113356-00	Spessore 2 mm	D	9	8	
HW00113362-00	Spessore 1 mm	D	8	4	
HW00113407-00	Staffa	D	7	2	
HW00150091-00	Blocchetto scorrevole	ALFA	3	24	
HW00150174-00	Spessore 1,5 mm	ALFA	5	60	
HW00150973-00	Distanziale	ALFA	4	48	
KA-MWA-1.0HS	Cavo di trazione GKW 4x0,5 mm² L=0,584 m	A.1.1	7	1	
M0512	Piastrina	D.4	5	1	

INDICE DELLE PARTI DI RICAMBIO

DISEGNO DITTA	DESCRIZIONE	TAVOLA	RIFERIM.	QUANTITÀ TOTALE	CAT./PROGR.
M0512	Piastrina	D.5	5	1	
M20M16M/6	Riduzione filettatura metrica M20/M16	A.1	49	1	
NVNV-M160-10	Raccordo diritto PMAFIX NW10 M16x1,5	A.1	37	3	
NVWV-M160-10	Raccordo a gomito PMAFIX NW10 M16x1,5	A.1	43	1	
QBLS019	Giunto flessibile 5,5"	D.4	3	1	
QBLS019	Giunto flessibile 5,5"	D.5	3	1	
QCB5JY	Fascetta 5-1/2"	D.4	6	2	
QCB5JY	Fascetta 5-1/2"	D.5	6	2	
QCV6L	Morsetto a V cod. T130168001AB2Y	D.1	5	1	
QCV6L	Morsetto a V cod. T130168001AB2Y	D.2	5	1	
QCV6L	Morsetto a V cod. T130168001AB2Y	D.3	2	1	
QCV6L	Morsetto a V cod. T130168001AB2Y	D.4	7	2	
QCV6L	Morsetto a V cod. T130168001AB2Y	D.5	7	2	
RAP6-215	Morsetto Serie A per tubo	A.1	35	5	
RBP5-110	Morsetto per doppio tubo Ø10	A.1	34	9	
REDM20M16	Riduzione filettatura metrica M20/M16	A.1	48	2	
SHA002B	Supporto scorrevole	D.1	3	2	
SHA002B	Supporto scorrevole	D.2	3	2	
SHA002C	Supporto	D.4	4	1	
SHA002D	Supporto	D.5	4	1	
SHA002E	Supporto tubazione	D.1	4	2	
SHA002E	Supporto tubazione	D.2	4	2	
SHA002F	Assieme tubazione inferiore lato A	D	4	1	
SHA002G	Assieme tubazione centrale	D	3	2	
SHA002H	Assieme tubazione superiore lato A	D	1	1	
SHA002J	Assieme tubazione inferiore lato B	D	5	1	
SHA002K	Assieme tubazione superiore lato B	D	2	1	
TB01HW00070462-00	Sistema scarico fumi per motore diesel	ALFA	17	2	
TB01HW00149836-00	Assieme serbatoio diesel	ALFA	1	2	
WHXX808	Copertura antipioggia	D.1	2	1	

INDICE DELLE PARTI DI RICAMBIO

DISEGNO DITTA	DESCRIZIONE	TAVOLA	RIFERIM.	QUANTITÀ TOTALE	CAT./PROGR.
WHXX808	Copertura antipioggia	D.2	2	1	
WP5J088	Flangia di connessione	D.4	1	1	
WP5J088	Flangia di connessione	D.5	1	1	
WP5J089	Tubazione inferiore	D.4	2	1	
WP5J090	Tubazione centrale	D.3	1	1	
WP5J091	Tubazione superiore	D.1	1	1	
WP5J091	Tubazione superiore	D.2	1	1	
WP5J092	Tubazione inferiore	D.5	2	1	
	Anello di tenuta A21x26 DIN 7603	A.1.4	3	1	
	Anello di tenuta A32x38 DIN 7603	A.1	52	1	
	Dado esagonale autobloccante con anello marrone M4 ISO 7040	A.1.2	9	4	
	Dado esagonale autobloccante con anello marrone M4 ISO 7040	A.1.3	12	4	
	Dado esagonale autobloccante con anello marrone M5 ISO 7040	A.1.2	10	4	
	Dado esagonale autobloccante con anello marrone M5 ISO 7040	A.1.3	9	4	
	Dado esagonale autobloccante con anello marrone M6 ISO 7040	A.1	65	42	
	Dado esagonale autobloccante con anello marrone M6 ISO 7040	B	9	1	
	Dado esagonale autobloccante con anello marrone M6 ISO 7040	C	9	1	
	Dado esagonale autobloccante con anello marrone M8 ISO 7040	A.1	68	30	
	Dado esagonale M10 ISO 4032	ALFA	12	4	
	Dado esagonale M10 ISO 4032	D	15	20	
	Dado esagonale M10 ISO 4032 acciaio 8.8	A	15	8	
	Dado esagonale M10 ISO 4032 inox	A	16	12	
	Dado esagonale M16 ISO 4032	ALFA	8	48	
	Dado esagonale M6 ISO 4032	A	19	4	
	Dado esagonale M8 ISO 4032	A	23	2	
	Guarnizione Ø360x3 cod. H3026	A.1.4	2	1	
	Rondella conica Contact stretta M10 NF E 25-511	ALFA	13	4	
	Rondella conica Contact stretta M6 NF E 25-511	A	22	2	
	Rondella conica Contact stretta M8 NF E 25-511	ALFA	10	4	
	Rondella conica Contact stretta M8 NF E 25-511	A	21	2	

INDICE DELLE PARTI DI RICAMBIO

DISEGNO DITTA	DESCRIZIONE	TAVOLA	RIFERIM.	QUANTITÀ TOTALE	CAT./PROGR.
	Rondella conica Contact stretta M8 NF E 25-511	D	22	4	
	Rondella elastica conica A8,4 DIN 6796	A.1	58	22	
	Rondella elastica conica Ø10 UNI 8836	A	13	16	
	Rondella elastica conica Ø10,2	A	12	24	
	Rondella elastica conica Ø10,2	D	23	60	
	Rondella elastica conica Ø16,4	ALFA	7	48	
	Rondella elastica conica Ø6,1	A	20	8	
	Rondella elastica curva B8 DIN 137	B	7	6	
	Rondella elastica curva B8 DIN 137	C	7	6	
	Rondella piana A4,3 DIN 125	A.1.2	13	8	
	Rondella piana A4,3 DIN 125	A.1.3	11	8	
	Rondella piana A5,3 DIN 125	A.1.2	11	4	
	Rondella piana A5,3 DIN 125	A.1.3	10	4	
	Rondella piana A6,4 DIN 125	A.1	55	74	
	Rondella piana A8 DIN 125	A.1	67	16	
	Rondella piana A8,4 DIN 125	A.1	74	10	
	Rondella piana larga A6,4 DIN 9021	A.1	69	10	
	Rondella piana larga Ø10 ISO 7093-1	A	14	16	
	Rondella piana larga Ø8 DIN 9021	A.1	59	36	
	Rondella piana Ø10 ISO 7089	ALFA	14	4	
	Rondella piana Ø8 ISO 7089	A	18	2	
	Rondella piana Ø8 ISO 7089	A.1	62	3	
	Tappo di chiusura T.C.E.I. 0,5G DIN 908	A.1.4	4	1	
	Vite T.C.E.I. M10x30 ISO 4762	A	8	12	
	Vite T.C.E.I. M4x16 ISO 4762	A.1.2	12	4	
	Vite T.C.E.I. M4x16 ISO 4762	A.1.3	13	4	
	Vite T.C.E.I. M6x16 DIN 7984	A.1	57	16	
	Vite T.C.E.I. M6x20 ISO 4762	A.1	64	10	
	Vite T.C.E.I. M8x20 ISO 4762	A.1	73	10	

INDICE DELLE PARTI DI RICAMBIO

DISEGNO DITTA	DESCRIZIONE	TAVOLA	RIFERIM.	QUANTITÀ TOTALE	CAT./PROGR.
	Vite T.E. M10x30 ISO 4017	ALFA	11	4	
	Vite T.E. M10x30 ISO 4017	D	19	12	
	Vite T.E. M10x35 ISO 4017	D	18	8	
	Vite T.E. M10x40 ISO 4017	D	17	16	
	Vite T.E. M10x50 ISO 4017	D	16	4	
	Vite T.E. M10x70 ISO 4014	A	17	8	
	Vite T.E. M16x80 ISO 4017	ALFA	6	48	
	Vite T.E. M6x10 ISO 4017	A	11	2	
	Vite T.E. M6x20 ISO 4017	A	10	4	
	Vite T.E. M6x20 ISO 4017	A.1	72	32	
	Vite T.E. M8x16 ISO 4017	A.1	66	16	
	Vite T.E. M8x20 ISO 4017	ALFA	9	4	
	Vite T.E. M8x20 ISO 4017	A	9	2	
	Vite T.E. M8x20 ISO 4017	A.1	63	1	
	Vite T.E. M8x20 ISO 4017	D	20	4	
	Vite T.E. M8x25 ISO 4017	A.1	51	15	
	Vite T.P.I. M6x8 DIN 923	B	8	2	
	Vite T.P.I. M6x8 DIN 923	C	8	2	
	Vite T.S.C.I.C. M5x20 ISO 7047	A.1.2	8	4	
	Vite T.S.C.I.C. M5x20 ISO 7047	A.1.3	8	4	
	Vite T.S.P.E.I. M4x20 ISO 10642	D	21	8	
	Vite T.S.P.E.I. M8x20 ISO 10642	A.1	56	12	

INDICE DELLE CATEGORIE

INDICE DELLE CATEGORIE

CAT./PROGR.	DISEGNO DITTA	DESCRIZIONE	TAVOLA	RIFERIM.	QUANTITÀ TOTALE
389/338	018F6857	Bobina	A.1	25	1
725/354	602.972.000.001	Serbatoio diesel completo	A	1	1
725/355	602.972.030.001	Assieme tappo	A.1	14	1
725/356	602.972.200.001	Assieme consolle	A.1	19	1
725/357	602.972.210.001	Assieme consolle specchiata	A.1	21	1
725/358	032U3622	Valvola magnetica	A.1	23	1
725/359	55-80055	Sensore di livello MWA 5.110-454-SL	A.1	24	1
725/360	602.972.000.001 pos. 26	Valvola di scarico completa di fune (Skarke cod. S45032-S)	A.1	26	1
725/361	602.972.000.001 pos. 76	Valvola a sfera con 2 finecorsa con leva modificata (End-Armaturen cod. VH311024_EV2)	A.1	27	1
725/362	602.972.000.001 pos. 36	Filtro cilindrico Ø100 H=175 mm (Blau cod. BL16100-35-507)	A.1	36	2
725/363	BAZ 13.123	Indicatore di livello	A.1.2	4	1
725/363	BAZ 13.123	Indicatore di livello	A.1.3	4	1
725/364	H5040	Arresto di emergenza	A.1.2	5	1
725/364	H5040	Arresto di emergenza	A.1.3	5	1
725/365	EC03P022306B01	Ventola centrifuga destra	A	2	1
725/366	EC03P022306B02	Ventola centrifuga sinistra	A	3	1
725/367	AT03019FASTF80F3N	Tappo rifornimento serbatoio	A	7	2

ELENCO DITTE RICHIAMATE NEL CATALOGO

ELENCO DITTE RICHIAMATE NEL CATALOGO

N. CODICE	DENOMINAZIONE RAGIONE SOCIALE	RAPPRESENTANTE	INDIRIZZO
0	DA COMMERCIO		
1	HITACHI RAIL STS S.p.A.		Via Argine, 425 - 80147 Napoli
2	HERMA TRAIN COMPONENTS GmbH		Sulinger Straße, 67 - 27751 Delmenhorst (Germania)
3	DANFOSS s.r.l.		C.so E. Tazzoli, 221 - 10137 Torino
4	KROMA FÜLLSTANDSMESSTECHNIK GmbH		Rostocker Straße, 9-10 - 39124 Magdeburgo (Germania)
5	PARKER HANNIFIN ITALY s.r.l.		Via S. Caboto, 1 - 20094 Corsico (MI)
6	PMA AG	ABB S.p.A.	Via L. Lama, 33 - 20099 Sesto San Giovanni (MI)
7	SIEMENS S.p.A.		V.le Piero e Alberto Pirelli, 10 - 20126 Milano
8	DIRAK GmbH	BÖLLHOFF s.r.l.	Via Monferrato, 6/8 - 20094 Corsico (MI)
9	EMINOX LTD		Miller Road, Corringham Road Industrial Estate - DN21 1QB Gainsborough (Inghilterra)
10	TITGEMEYER GmbH & CO. KG	T.I.T. EUROPE s.r.l.	Via L. Corradi, 16 - 05100 Terni
11	ASSYTECH s.r.l.		Via Valle d'Aosta, 169 - 23018 Talamona (SO)
12	SKARKE GmbH	DATACOL s.r.l.	Località Ritonda, 100 - 37047 San Bonifacio (VR)
13	END-ARMATUREN GmbH & CO. KG		Oberbecksener Straße, 78 - 32547 Bad Oeynhausen (Germania)
14	HELLERMANN TYTON s.r.l.		Via Visco, 3/5 - 35010 Limena (PD)
15	SERVICE TECHNOLOGIES GmbH & CO. OG - BLAU AFTERMARKET		Frank-Stronach-Straße, 3 - A-8200 Albersdorf (Austria)
16	BOSSARD ITALIA s.r.l.		Via Pablo Picasso, 36 - 20025 Legnano (MI)
17	VOSSLOH-SCHWABE ITALIA S.p.A.		Via Strada San Martino, 15 - 47027 Sarsina (FC)